テラス屋根　施工概略図

LIXIL（トステム）パワーアルファ F型 テラスタイプ 単体 積雪～30cm対応
間口=関東間2.5間通し（柱芯々4,605mm　屋根幅5,360mm）
出幅=6尺（1,785mm）／色：ブロンズ
屋根材：熱線吸収アクアポリカーボネート（クリアS）
柱仕様：柱位置固定タイプ（柱2本）※ロング柱仕様／施工方法：上止め仕様

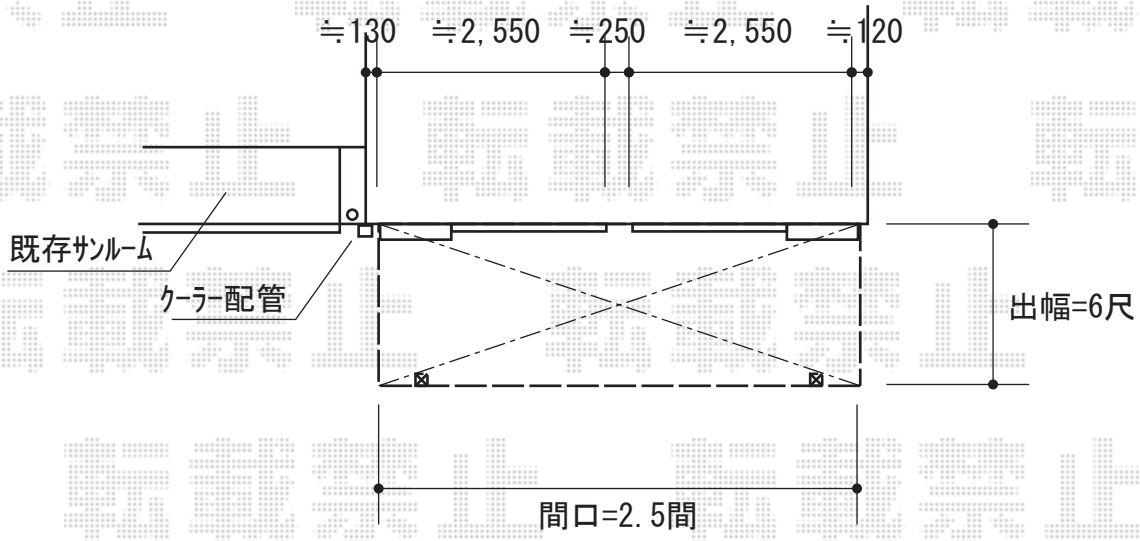

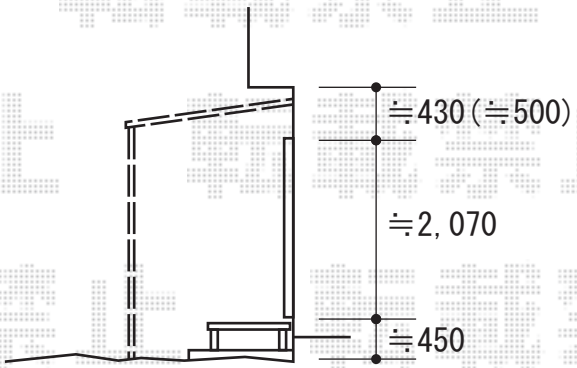

2017-11-455235	担当者	山崎

エクスショップ

現場状況や作図制限により概略図の内容と多少の違いが生じることがございます。
施工時は、現場優先とさせて頂きたく思いますので、お立会い頂き、最終のご指示のほど、何卒、宜しくお願い致します。
全ての著作権はエクスショップに帰属します。当社とのお取引目的以外の使用・複製・転載は如何なる場合も禁止しております。