カーゲート　施工概略図

YKK AP レイオス3型(ペットガード) ノンレール 両開き親子 12-51W
開口幅= 6,164mm
全幅= 6,264mm
たたみ幅= 301mm＋1,049mm
高さ= 柱：1,370mm　扉：1,350mm
色： プラチナステン
キャスター数： 1＋4箇所
落棒数： 1＋4本

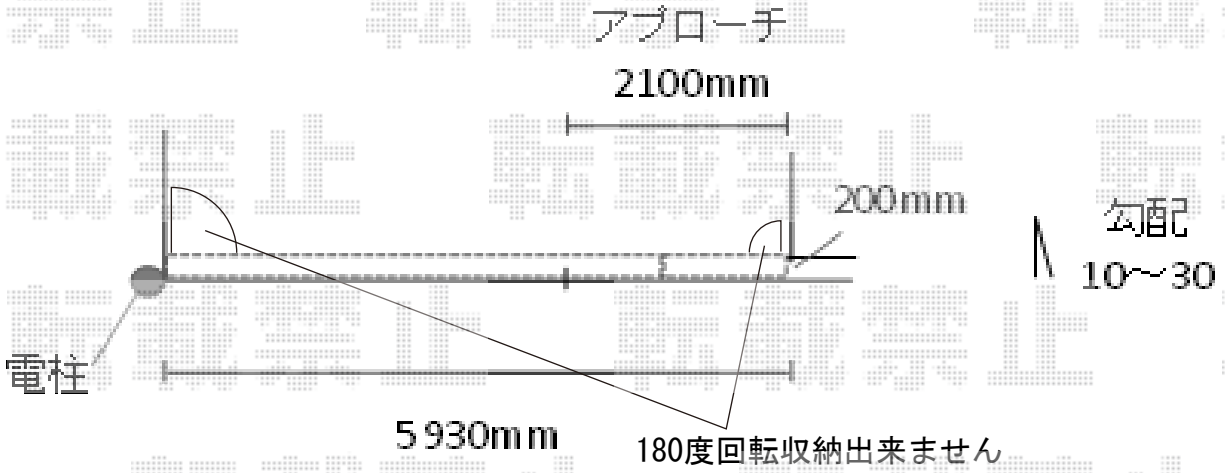

外観左に親、外観右に子部分取付します。

2017-11-456824	担当者	細川

エクスショップ

現場状況や作図制限により概略図の内容と多少の違いが生じることがございます。
施工時は、現場優先とさせて頂きたく思いますので、お立会い頂き、最終のご指示のほど、何卒、宜しくお願い致します。
全ての著作権はエクスショップに帰属します。当社とのお取引目的以外の使用・複製・転載は如何なる場合も禁止しております。