門扉　施工概略図

LIXIL(TOEX) ジオーナ門扉 TC型 両開き マテリアルカラー　柱使用
扉幅 = 900 + 900mm
扉高 = 1,200mm
色： クリエダーク
錠： プッシュプルRB錠（錠色：ブラック）
開き： 内開き 鋳物パネル：　リーフ

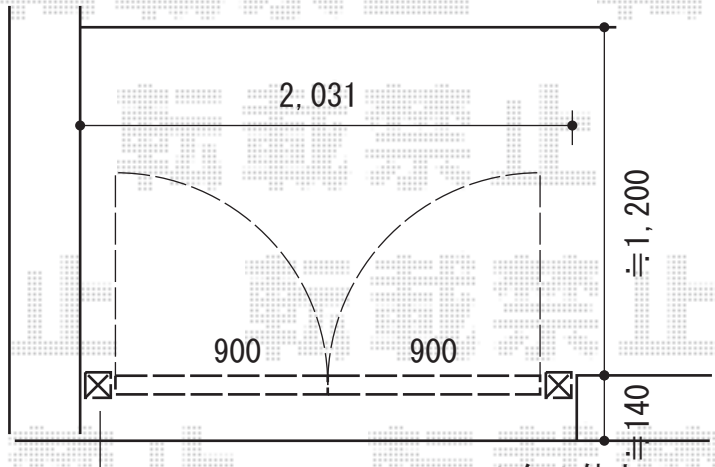

既存タイルに
ひび割れあり

モルタル仕上

止水栓に落とし棒の穴を空けて
納めます

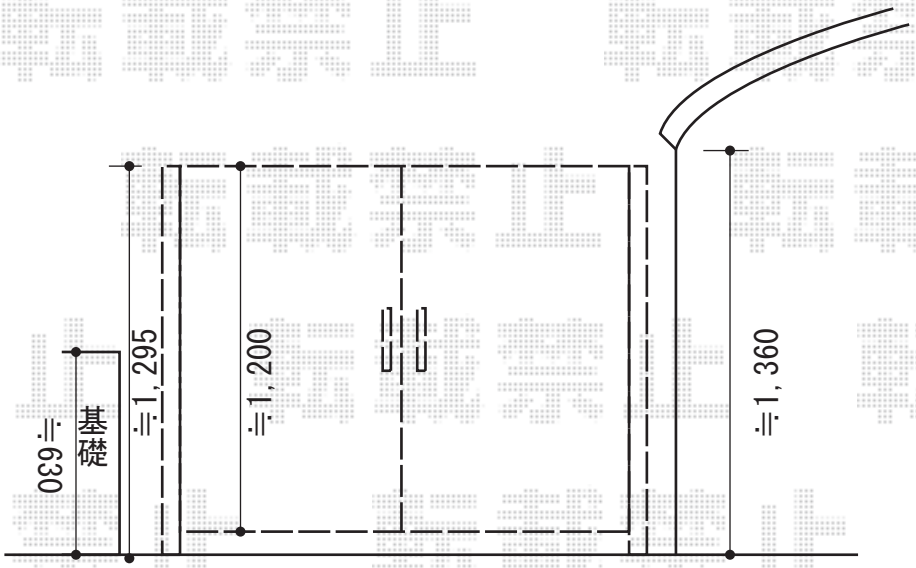

笠木と干渉する場合は
笠木を削って納めます

2017-4-399804	担当者	稲坂

エクスショップ

現場状況や作図制限により概略図の内容と多少の違いが生じることがございます。
施工時は、現場優先とさせて頂きたく思いますので、お立会い頂き、最終のご指示のほど、何卒、宜しくお願い致します。

全ての著作権はエクスショップに帰属します。当社とのお取引目的以外の使用・複製・転載は如何なる場合も禁止しております。