ウッドデッキ・テラス屋根　施工概略図

YKK AP リウッドデッキ 200
間口= 3.0間(5,451mm)
出幅= 4尺(1,220mm)
色： ナチュラルブラウン
床板： 縦貼り
幕板： 標準幕板
束柱： Ｓタイプ(550mm)（色：カームブラック）

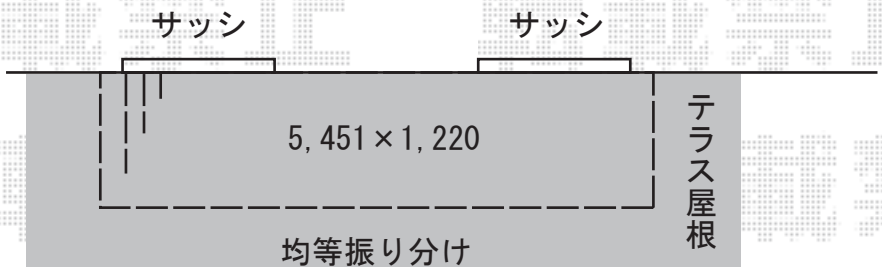

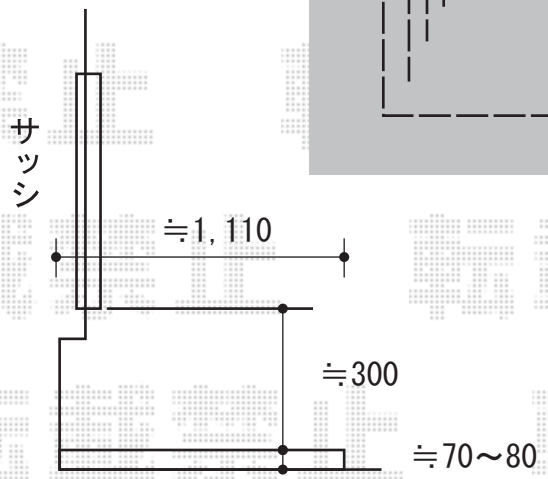

LIXIL シュエット テラスタイプ 連棟 積雪～20cm対応
間口= メーター6000[3000+3000]（柱芯々5,800mm　屋根幅6,090mm）
出幅= 5尺（1,485mm）
色： クリエモカ
屋根材： 熱線吸収アクアポリカーボネート（色：クリアS）
柱仕様： 出幅自在桁タイプ（柱3本）
施工方法： 上止め仕様

LIXIL シュエット 吊り下げ物干し 標準 3本入り×1セット
色： オータムブラウン

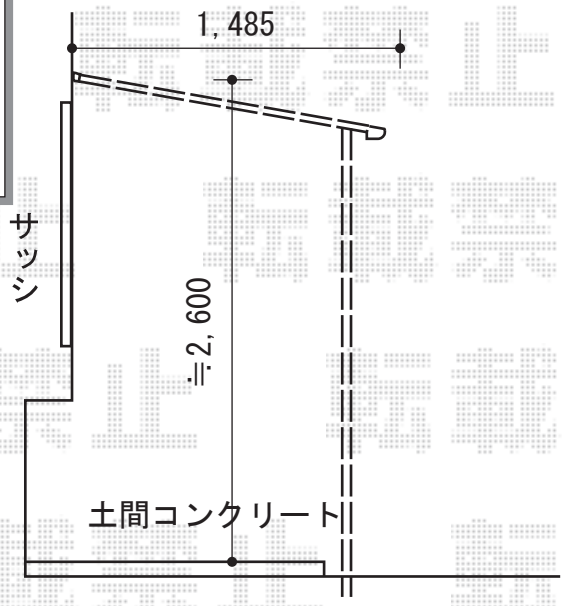

2018-1-467787	担当者	村上（公）

エクスショップ

現場状況や作図制限により概略図の内容と多少の違いが生じることがございます。
施工時は、現場優先とさせて頂きたく思いますので、お立会い頂き、最終のご指示のほど、何卒、宜しくお願い致します。
全ての著作権はエクスショップに帰属します。当社とのお取引目的以外の使用・複製・転載は如何なる場合も禁止しております。