カーポート・テラス屋根　施工概略図

YKK AP エフルージュグランZERO テラスタイプ 積雪～20cm対応
間口= 関東間1.5間(柱芯々2,404mm 屋根幅2,904mm)
出幅= 5尺(1,500mm)
色： プラチナステン
屋根材： ポリカーボネート（トーメイマット）
柱仕様： ハイロング柱（有効高 約3,100mm）

YKK AP エフルージュグランZERO 吊り下げ物干し ロング 2本入り×1セット
調整範囲： 1,017.8～1,417.8mm
色： プラチナステン

YKK AP エフルージュグランZERO すき間ふさぎ材
間口サイズ： 1.5間用
色： カームブラック*1色のみ

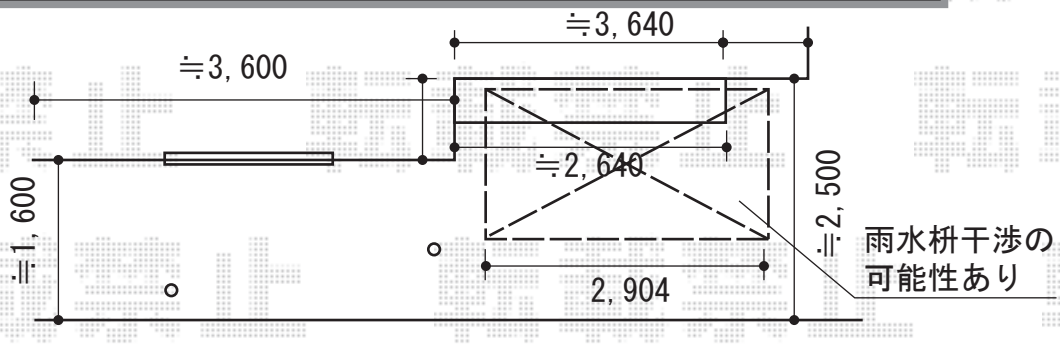

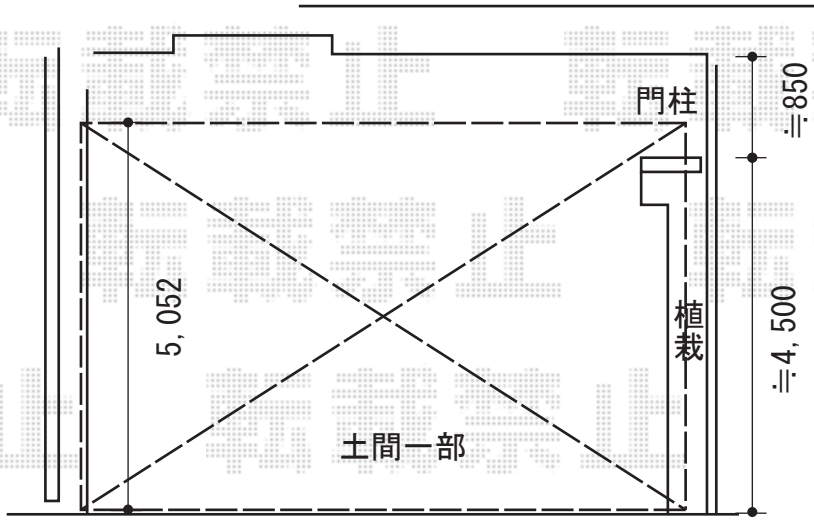

土間ハツリあり

YKK AP レイナトリプルポートグラン　積雪～20cm対応
幅= 8,000mm
奥行= 5,052mm
色： プラチナステン
屋根材： ポリカーボネート（トーメイマット）
柱仕様： 標準柱仕様（有効高 約2,000mm）

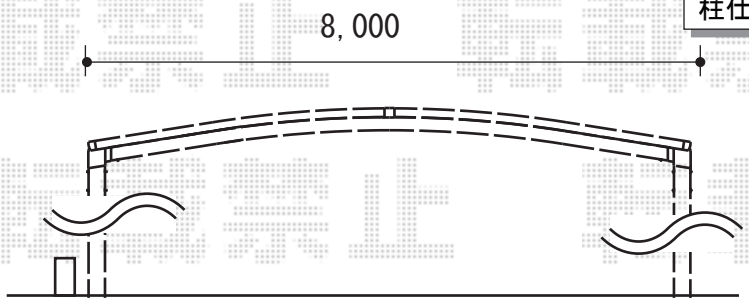

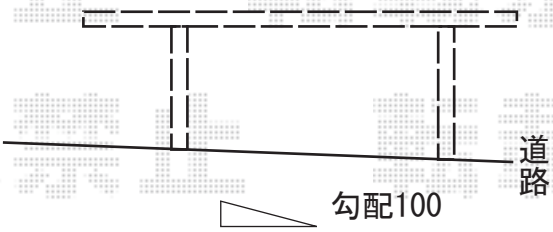

2018-1-467906	担当者	伊野

エクスショップ

現場状況や作図制限により概略図の内容と多少の違いが生じることがございます。
施工時は、現場優先とさせて頂きたく思いますので、お立会い頂き、最終のご指示のほど、何卒、宜しくお願い致します。
全ての著作権はエクスショップに帰属します。当社とのお取引目的以外の使用・複製・転載は如何なる場合も禁止しております。