カーポート　施工概略図

LIXIL 【ご提案】ネスカR（ラウンドスタイル）積雪～20cm対応
幅= 2,701mm
奥行= 4,980mm
【未定】色： 【仮】シャイングレー
屋根材： 熱線遮断FRP板DRタイプ（ミストグレーS・すりガラス調）
【未定】柱仕様： 【仮】ロング柱25仕様（有効高 約2,500mm）

LIXIL 【ご提案】ネスカR サイドパネル
奥行サイズ： L50用
高さ： 800+800mm
柱仕様： ロング柱25仕様（間柱 1本）
【未定】パネル材： 【仮】熱線吸収ポリカーボネート（ブルーマットS・すりガラス調）
【未定】色： 【仮】シャイングレー
オプション： 着脱式サポート（H25/2本入り）

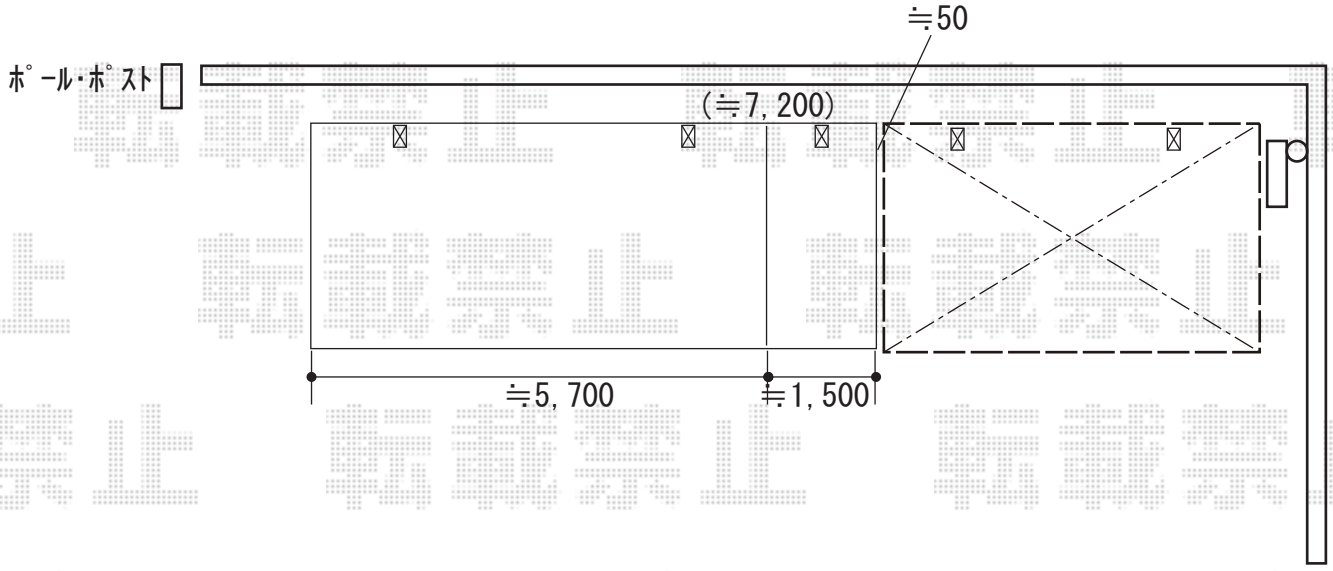

2018-10-545396	担当者	木挽

エクスショップ

現場状況や作図制限により概略図の内容と多少の違いが生じることがございます。
施工時は、現場優先とさせて頂きたく思いますので、お立会い頂き、最終のご指示のほど、何卒、宜しくお願い致します。
全ての著作権はエクスショップに帰属します。当社とのお取引目的以外の使用・複製・転載は如何なる場合も禁止しております。