機能門柱工事　施工概略図

LIXIL(TOEX) ファンクションユニット ユーロブリーズ #03
支柱： ポール（色：マイルドブラック） × 1
灯具： ユーロブリーズ用照明LEBJ-1型（色：マイルドブラック） × 1
スカート： ポールカバーセット（色：マイルドブラック）× 1
飾り： デザインパネルA（リーフタイプ）（色：マイルドブラック）× 1
サイン： ユーロブリーズサインA（丸型）センター取り付け（色：マイルドブラック）× 1
サイン： サイン用デザインパネル（リーフタイプ）（色：マイルドブラック）× 1
ポスト： D-1型（色：マイルドブラック） × 1
ポスト取付部品： エクスポストD-1型（色：マイルドブラック） × 1
インターホン取付台座： （色：ブラック）× 1

※サインはセンター取付仕様となります。

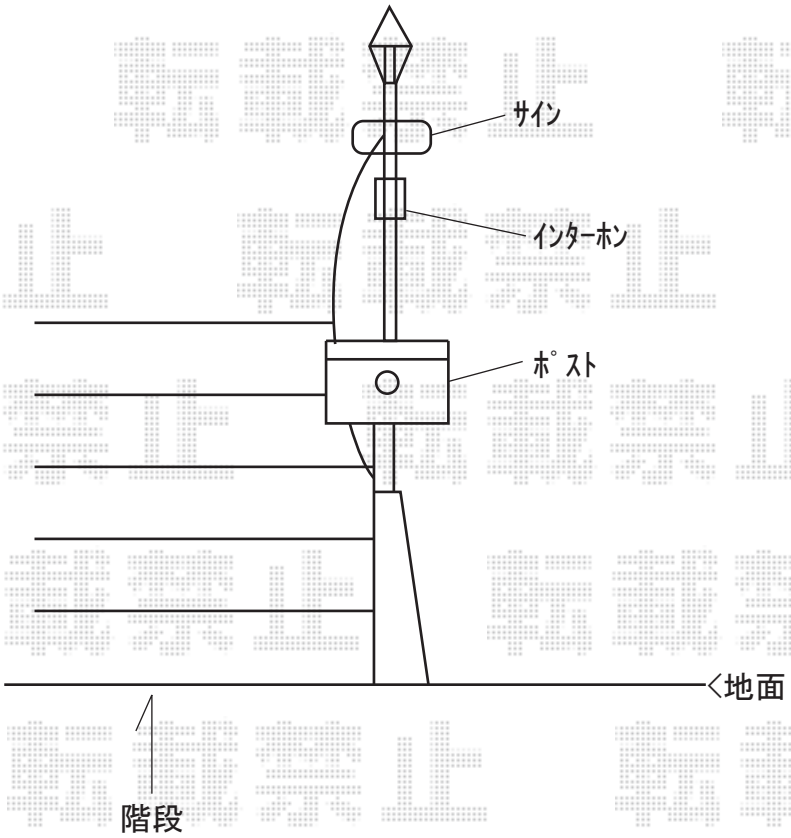

2018-10-549331	担当者	犬伏

エクスショップ

現場状況や作図制限により概略図の内容と多少の違いが生じることがございます。
施工時は、現場優先とさせて頂きたく思いますので、お立会い頂き、最終のご指示のほど、何卒、宜しくお願い致します。
全ての著作権はエクスショップに帰属します。当社とのお取引目的以外の使用・複製・転載は如何なる場合も禁止しております。