?????????????　　??????

LIXIL フーゴF（フラットスタイル）縦連棟 木調色 積雪～20cm対応
幅= 2,393mm
奥行= 9,970mm
色： シャイングレー+クリエダーク
屋根材： 熱線吸収ポリカーボネート（クリアマットS・すりガラス調）
柱仕様： ロング柱28仕様（有効高 約2,800mm）

LIXIL フーゴF 縦連棟 サイドパネル 1段
奥行サイズ： L:50
高さ= 500mm*1段
色： シャイングレー
パネル材： 熱線吸収ポリカーボネート（クリアマットS・すりガラス調）
柱仕様： ロング柱28仕様*間柱2本
サポート柱： 着脱式サポート2本入り×2セット

LIXIL フーゴF　物干しセット　標準2本入り×2セット
色： シャイングレー
==========
LIXIL フーゴFミニ（フラットスタイル）木調色 積雪～20cm対応
幅= 1,796mm
奥行= 2,204mm(3台～5台用)
色： シャイングレー+クリエダーク
屋根材： 熱線吸収ポリカーボネート（クリアマットS・すりガラス調）
柱仕様： ロング柱28仕様（有効高 約2,800mm）

LIXIL フーゴFミニ 着脱式サポート H28柱(H28)用2本入り×1セット
色： シャイングレー

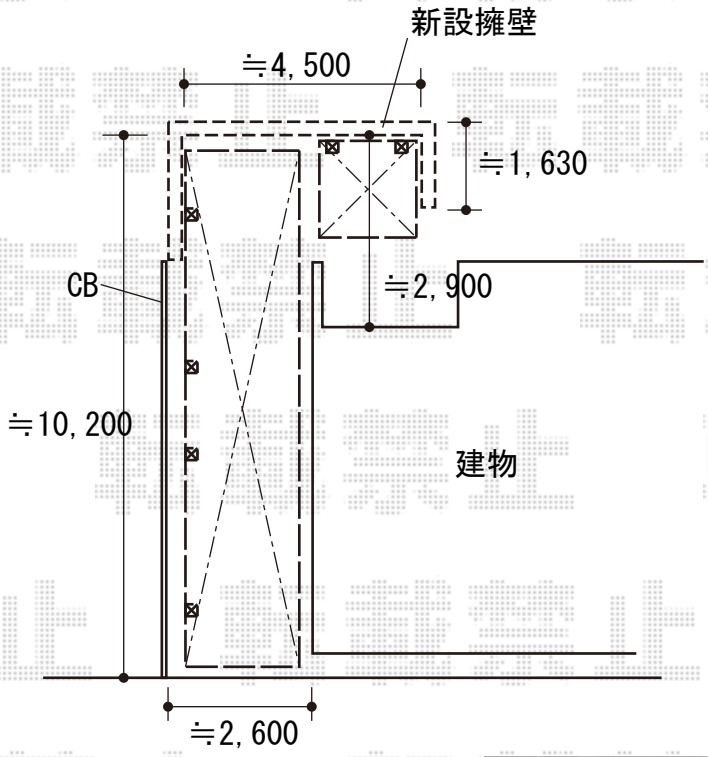

2018-10-551221	担当者	村上

エクスショップ

現場状況や作図制限により概略図の内容と多少の違いが生じることがございます。
施工時は、現場優先とさせて頂きたく思いますので、お立会い頂き、最終のご指示のほど、何卒、宜しくお願い致します。
全ての著作権はエクスショップに帰属します。当社とのお取引目的以外の使用・複製・転載は如何なる場合も禁止しております。