フェンス　施工概略図

LIXIL(TOEX) 【A】プレスタフェンス 8型 横ルーバー フリーポールタイプ
本体1枚（W×H）= T-8（1,979.5mm×720mm）× 3枚
柱： T-8× 5本
部品セット： T-8 × 5セット
目隠しコーナー継手(ポール付き)： T-8 × 1セット
端部カバー（切詰用）： T-8 × 1セット
端部キャップ： T-8 × 1セット
色： オータムブラウン

LIXIL(TOEX) 【B】プレスタフェンス 8型 横ルーバー フリーポールタイプ
本体1枚（W×H）= T-12（1,979.5mm×1,120mm）× 4枚
柱： T-12× 6本
部品セット： T-12 × 6セット
端部キャップ： T-12× 2セット
色： オータムブラウン

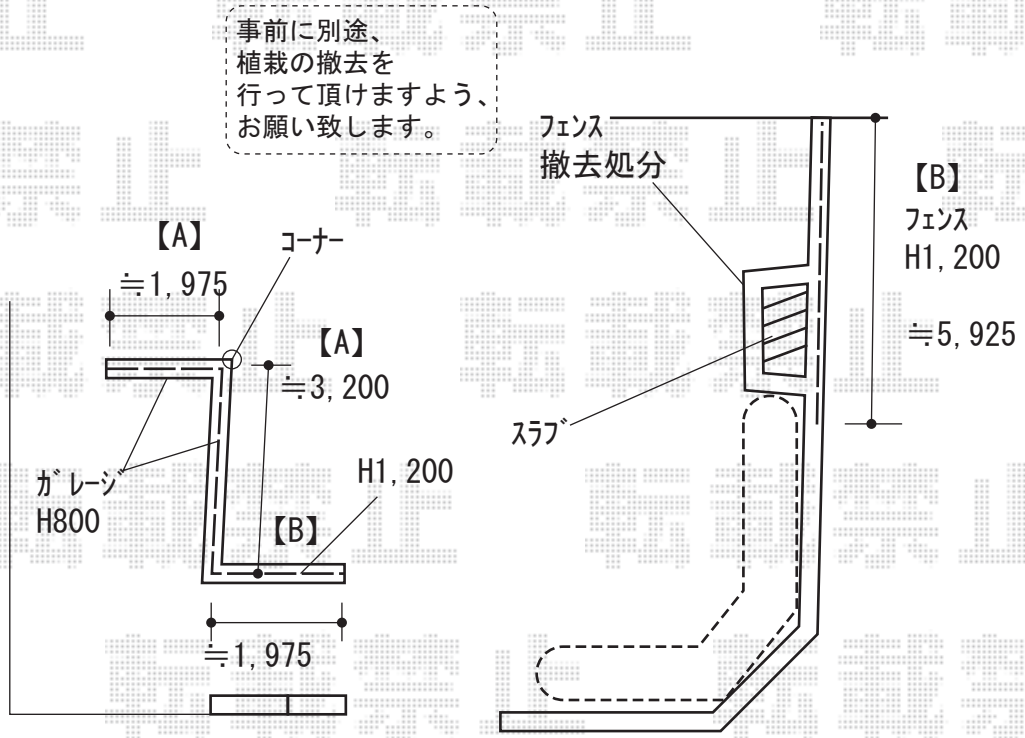

2018-11-557345	担当者	上谷

エクスショップ

現場状況や作図制限により概略図の内容と多少の違いが生じることがございます。
施工時は、現場優先とさせて頂きたく思いますので、お立会い頂き、最終のご指示のほど、何卒、宜しくお願い致します。

全ての著作権はエクスショップに帰属します。当社とのお取引目的以外の使用・複製・転載は如何なる場合も禁止しております。