ウッドデッキ　テラス屋根　施工概略図

YKK AP リウッドデッキ 200
間口= 2.0間(3,651mm)
出幅= 6尺(1,820mm)
色： レッドブラウン
床板： 縦貼り
幕板： 標準幕板
束柱： Sタイプ(550mm)（色：カームブラック）

LIXIL スピーネ F型 テラスタイプ 単体 積雪～20cm対応
間口= 関東間2.0間（柱芯々3,440mm　屋根幅3,660mm）
出幅= 5尺（1,485mm）
色： ホワイト
屋根材： ポリカーボネート（クリアマット・すりガラス調）
柱仕様： 柱位置固定タイプ（柱2本）*ロング柱
施工方法： 下止め仕様

YKK AP 吊り下げ物干しAセット　標準　2本入
色： ホワイト

LIXIL 前面スクリーン　1段仕様
間口サイズ： 関東間2.0間用
色： ホワイト
パネル材： ポリカーボネート　（クリアマット・すりガラス調）
柱仕様： 柱位置固定タイプ/間柱1本*ロング柱

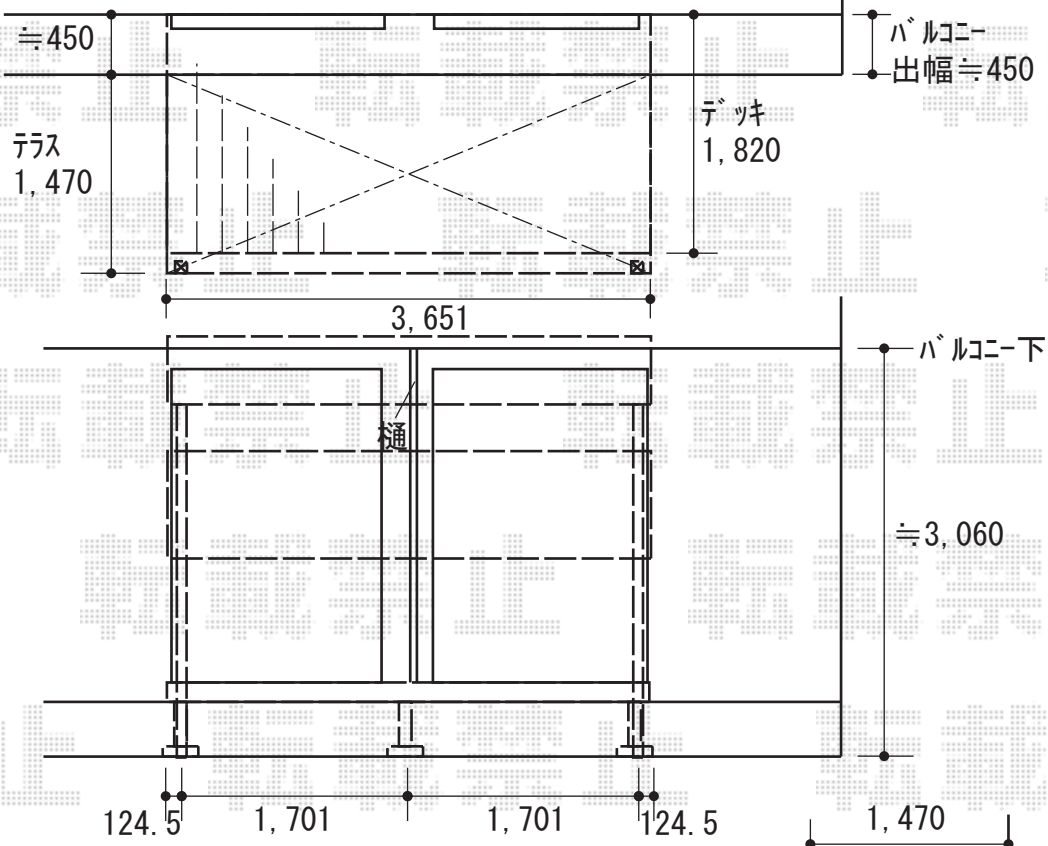

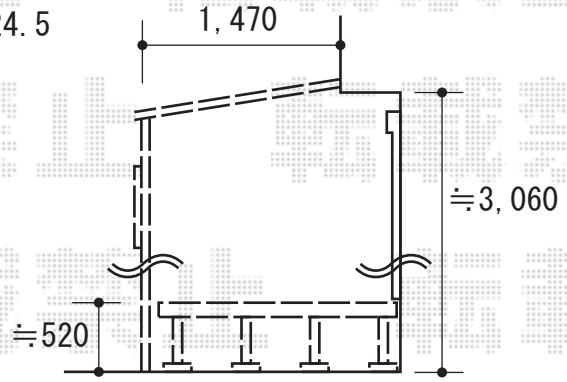

2018-11-558907	担当者	犬伏

エクスショップ

現場状況や作図制限により概略図の内容と多少の違いが生じることがございます。
施工時は、現場優先とさせて頂きたく思いますので、お立会い頂き、最終のご指示のほど、何卒、宜しくお願い致します。

全ての著作権はエクスショップに帰属します。当社とのお取引目的以外の使用・複製・転載は如何なる場合も禁止しております。