エクステリア商品工事　施工概略図

LIXIL サニージュF型 床納まり ランマ無 積雪～20cm対応
寸法(間口×出幅)= 間口 メーター2000（2,000mm）×出幅 5尺（1,485mm）
正面ユニット： テラス（2枚建）*網戸
側面ユニット(外観左/外観右)： [外観左]高窓（2枚建）*網戸/
[外観右]テラス（2枚建）*網戸
色： シャイングレー
屋根材： ポリカーボネート （クリアブルー）
床材： 塩ビデッキボード（木目）
ガラス仕様： ガラス（透明5mm）
施工方法： 上止め仕様
追加部材： 躯体水切り逃げ部材/床長尺/通気工法対応部品φ6通気層15mm用
オプション： 側面付け物干し 標準 2本入×1

LIXIL(トステム) レストステージ 幕板納まり
間口= 約1,795mm
出幅= 4尺(1210.5mm)
色： クリエダークA
床板： 縦貼り
幕板： 幕板B（薄）
束柱： 束柱セットロング・調整なし(900mm)（色：シャイングレー）

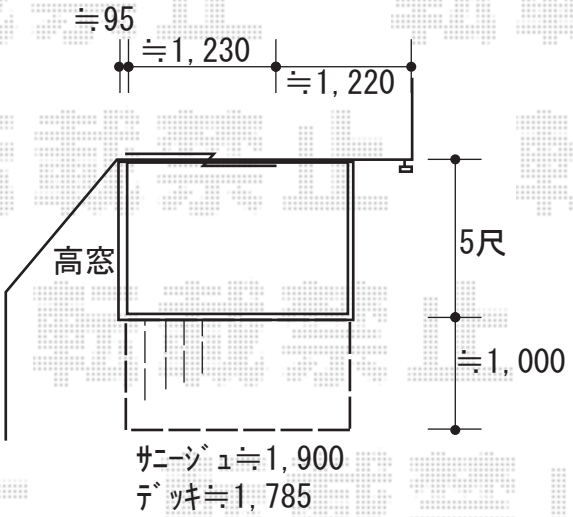

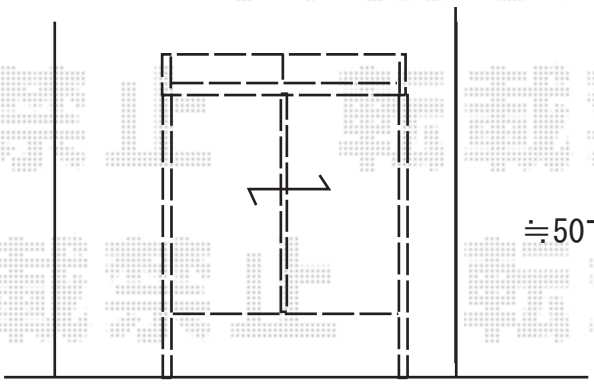

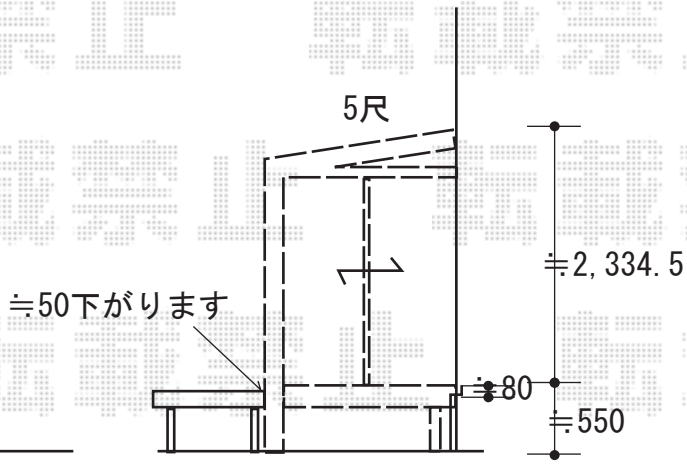

2018-11-558953	担当者	小林

エクスショップ

現場状況や作図制限により概略図の内容と多少の違いが生じることがございます。
施工時は、現場優先とさせて頂きたく思いますので、お立会い頂き、最終のご指示のほど、何卒、宜しくお願い致します。
全ての著作権はエクスショップに帰属します。当社とのお取引目的以外の使用・複製・転載は如何なる場合も禁止しております。