エクステリア工事　施工概略図

LIXIL（トステム）パワーアルファ RB型 屋根タイプ 連棟 積雪～30cm対応 *異形納まり
間口= ①関東間3.0間[1.5+1.5間]（柱芯々5,510mm　屋根幅6,120mm）
　　+②関東間1.0間（柱芯々1,850mm　屋根幅2,320mm）
出幅= ①5尺（1,485mm）+②4尺（1,185mm）
色： ブラック　・屋根材： ポリカーボネート（ブルースモーク）
柱仕様： 出幅自在桁タイプ（柱7本）　・施工方法： 1スパン下止め仕様
柱固定部品仕様： 中間用×7セット　・オプション： 吊り下げ物干し　標準　2本入
追加部材： 異形納まり用部材一式

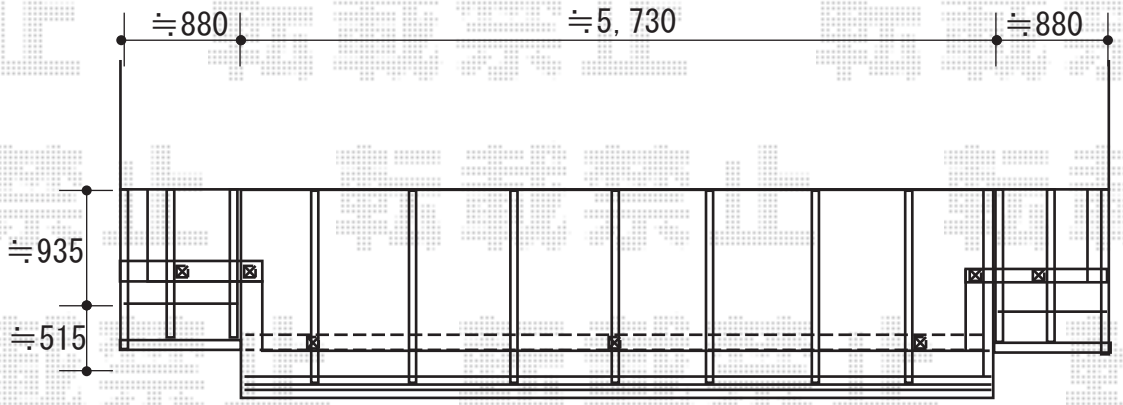

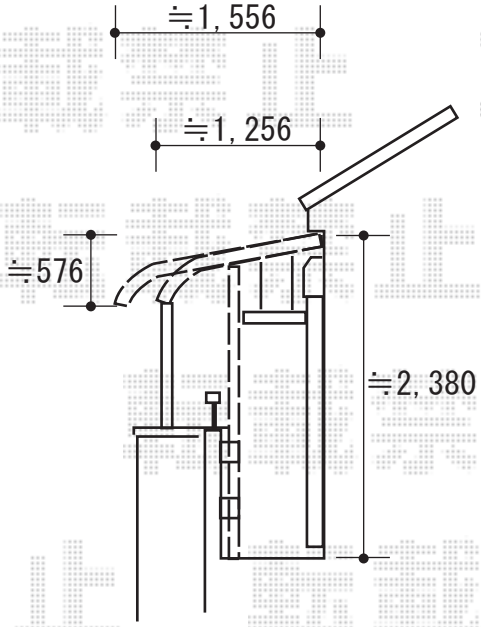

2018-11-559131	担当者	小林

エクスショップ

現場状況や作図制限により概略図の内容と多少の違いが生じることがございます。
施工時は、現場優先とさせて頂きたく思いますので、お立会い頂き、最終のご指示のほど、何卒、宜しくお願い致します。
全ての著作権はエクスショップに帰属します。当社とのお取引目的以外の使用・複製・転載は如何なる場合も禁止しております。