フェンス/テラス　施工概略図

LIXIL スピーネ F型 テラスタイプ 単体 積雪～20cm対応
間口= 関東間2.0間（柱芯々3,440mm　屋根幅3,660mm）
出幅= 7尺（2,085mm）
色： オータムブラウン
屋根材： 熱線吸収ポリカーボネート（クリアマットS・すりガラス調）
柱仕様： 柱位置固定タイプ（柱2本）/ロング柱
施工方法： 上止め仕様

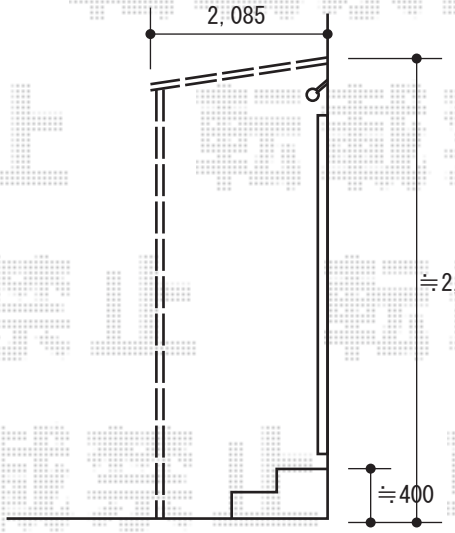

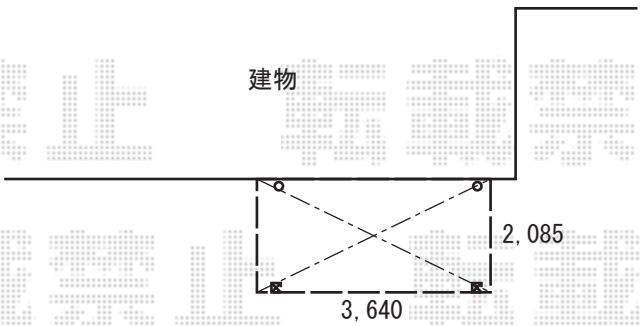

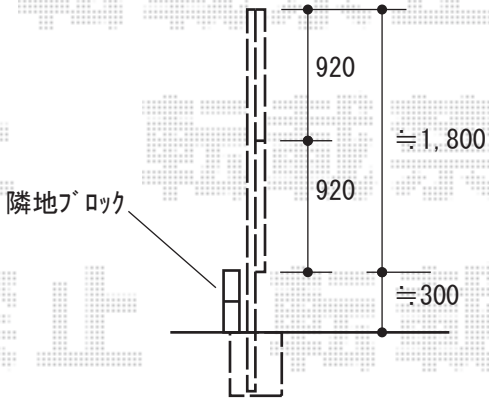

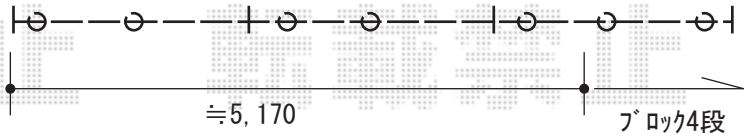

Value Select ミエーネフェンス 目隠しルーバータイプ 2段支柱 自立建て用(パネル2段)
本体1枚（W×H）= T100(1,975×920mm)　× 6枚
自立建て用2段支柱： T230(2,322.5mm)*1mピッチ × 7本
端部キャップ：　× 2セット
色： グレースブラウン

2018-12-562370	担当者	田中

エクスショップ

現場状況や作図制限により概略図の内容と多少の違いが生じることがございます。
施工時は、現場優先とさせて頂きたく思いますので、お立会い頂き、最終のご指示のほど、何卒、宜しくお願い致します。
全ての著作権はエクスショップに帰属します。当社とのお取引目的以外の使用・複製・転載は如何なる場合も禁止しております。