エクステリア工事　施工概略図

LIXIL サニージュ F型 床納まり ランマ無 積雪～20cm対応 *片袖納まり
寸法= 間口 メーター4000（4,000mm）×出幅 6尺（1,785mm）
正面ユニット： テラス（4枚建）*網戸
側面ユニット： 【外観左側】なし／【外観右側】テラス（2枚建）*網戸
色： オータムブラウン
屋根材： ポリカーボネート （クリアブラウン）
床材： 塩ビデッキボード（グレー）
ガラス仕様： ガラス（型4mm）
施工方法： 上止め仕様
オプション： 吊下げ物干しAセット 標準 2本入り／ステップ（3尺）2段
追加部材： 片袖納まり用部材一式／床長尺／長尺束

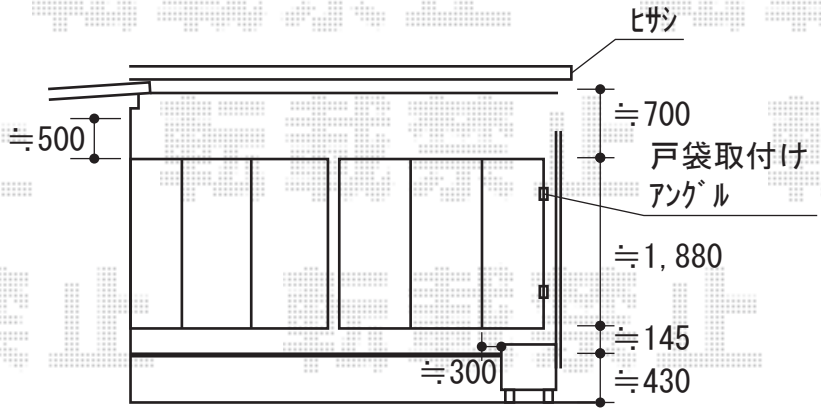

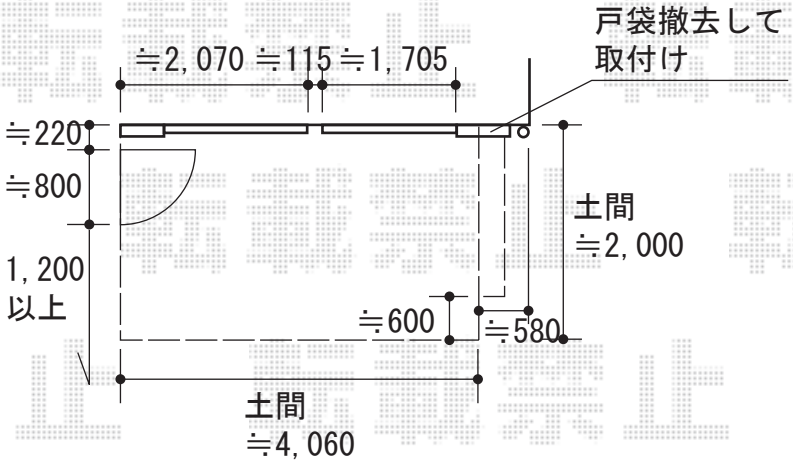

2018-2-471338	担当者	木挽

エクスショップ

現場状況や作図制限により概略図の内容と多少の違いが生じることがございます。
施工時は、現場優先とさせて頂きたく思いますので、お立会い頂き、最終のご指示のほど、何卒、宜しくお願い致します。
全ての著作権はエクスショップに帰属します。当社とのお取引目的以外の使用・複製・転載は如何なる場合も禁止しております。