カーゲート工事　施工概略図

Value Select スウィングアップゲート1型 横格子 手動式
本体（W×H）＝ （3,850mm × 1,200mm）
色： つや消しブラック
柱仕様： ワイドハイルーフ柱仕様（有効通過高2,120mm）
駆動： 手動式

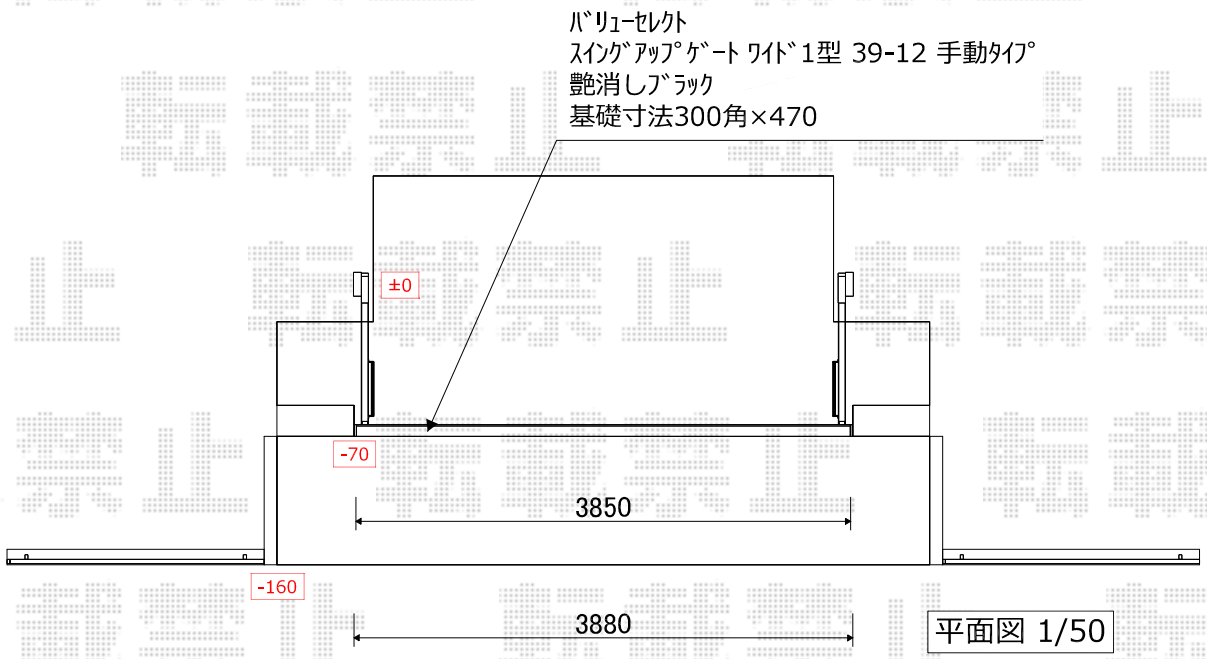

平面図 1/50

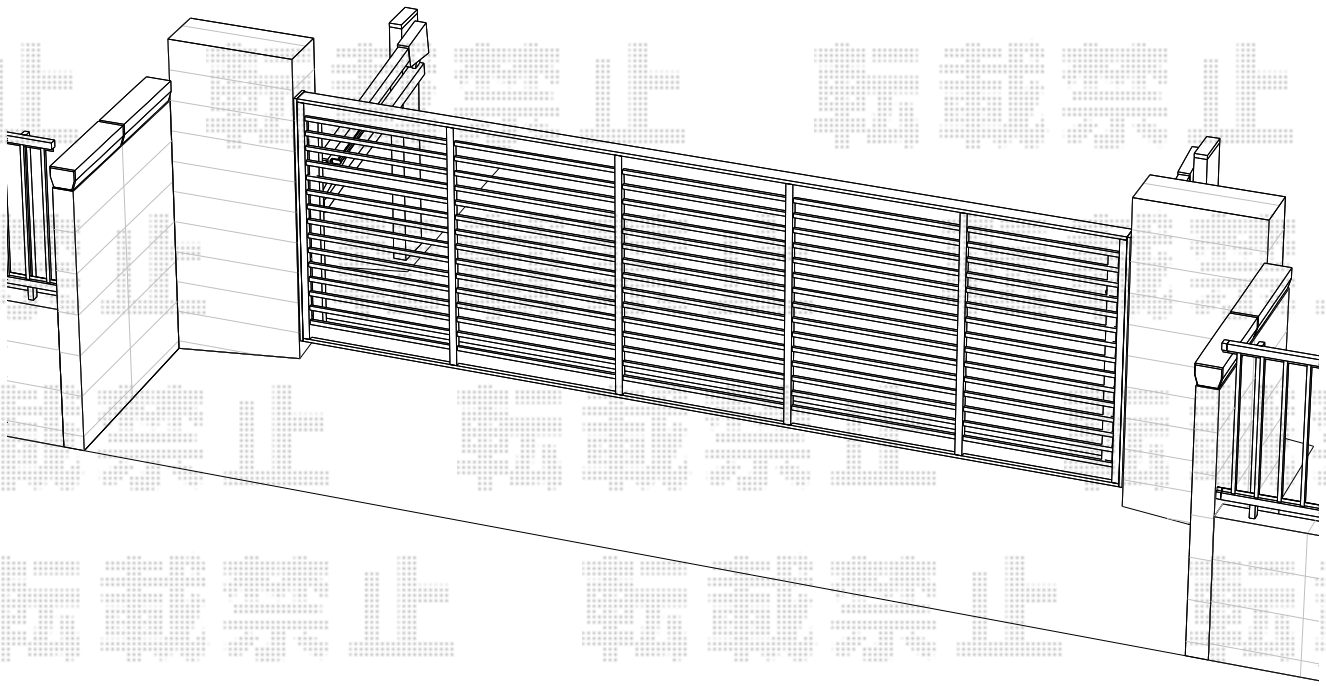

2018-2-472222	担当者	犬伏

エクスショップ

現場状況や作図制限により概略図の内容と多少の違いが生じることがございます。
施工時は、現場優先とさせて頂きたく思いますので、お立会い頂き、最終のご指示のほど、何卒、宜しくお願い致します。

全ての著作権はエクスショップに帰属します。当社とのお取引目的以外の使用・複製・転載は如何なる場合も禁止しております。