バルコニー屋根　施工概略図

LIXIL 〈2階〉スピーネ R型 屋根タイプ 単体 積雪～20cm対応
間口= メーター4000（柱芯々3,800mm　屋根幅4,020mm）
出幅= 4尺（1,185mm）　色： オータムブラウン
屋根材： ポリカーボネート（クリアマット・すりガラス調）
柱仕様： 出幅自在桁タイプ（柱2本）
施工方法： 下止め仕様　柱固定部品仕様： 中間用×1、コーナー用×1

LIXIL スピーネ 吊り下げ物干しAセット 標準 2本入×1セット
色： オータムブラウン

※出幅4尺より切り詰め致します。

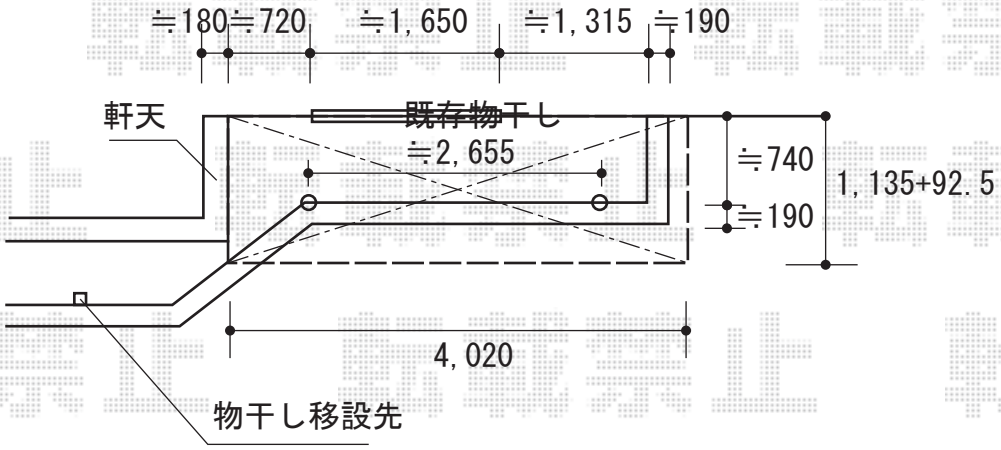

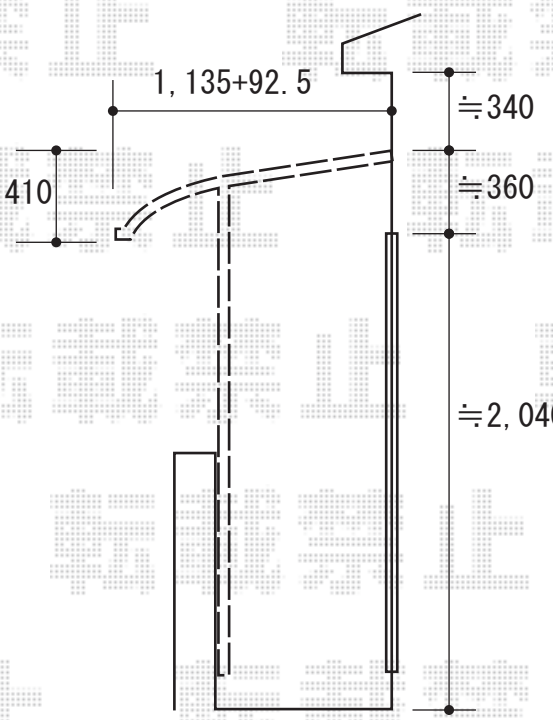

2018-2-472464	担当者	関

エクスショップ

現場状況や作図制限により概略図の内容と多少の違いが生じることがございます。
施工時は、現場優先とさせて頂きたく思いますので、お立会い頂き、最終のご指示のほど、何卒、宜しくお願い致します。
全ての著作権はエクスショップに帰属します。当社とのお取引目的以外の使用・複製・転載は如何なる場合も禁止しております。