サイクルポート　施工概略図

YKK AP エフルージュパークグラン 積雪～20cm対応
幅=2,119mm／奥行=5,052(8台用)mm
色：プラチナステン
屋根材：ポリカーボネート（トーメイマット）
柱仕様：標準柱仕様
追加部材：雨樋部品+たて樋部品

YKK AP エフルージュパークグラン 車止めバー
奥行=長さ51用／色：プラチナステン

※屋根サイズにつきましては、現地加工の上
4,719mm×2,119mm（9.999㎡）にて納めさせて頂きます。

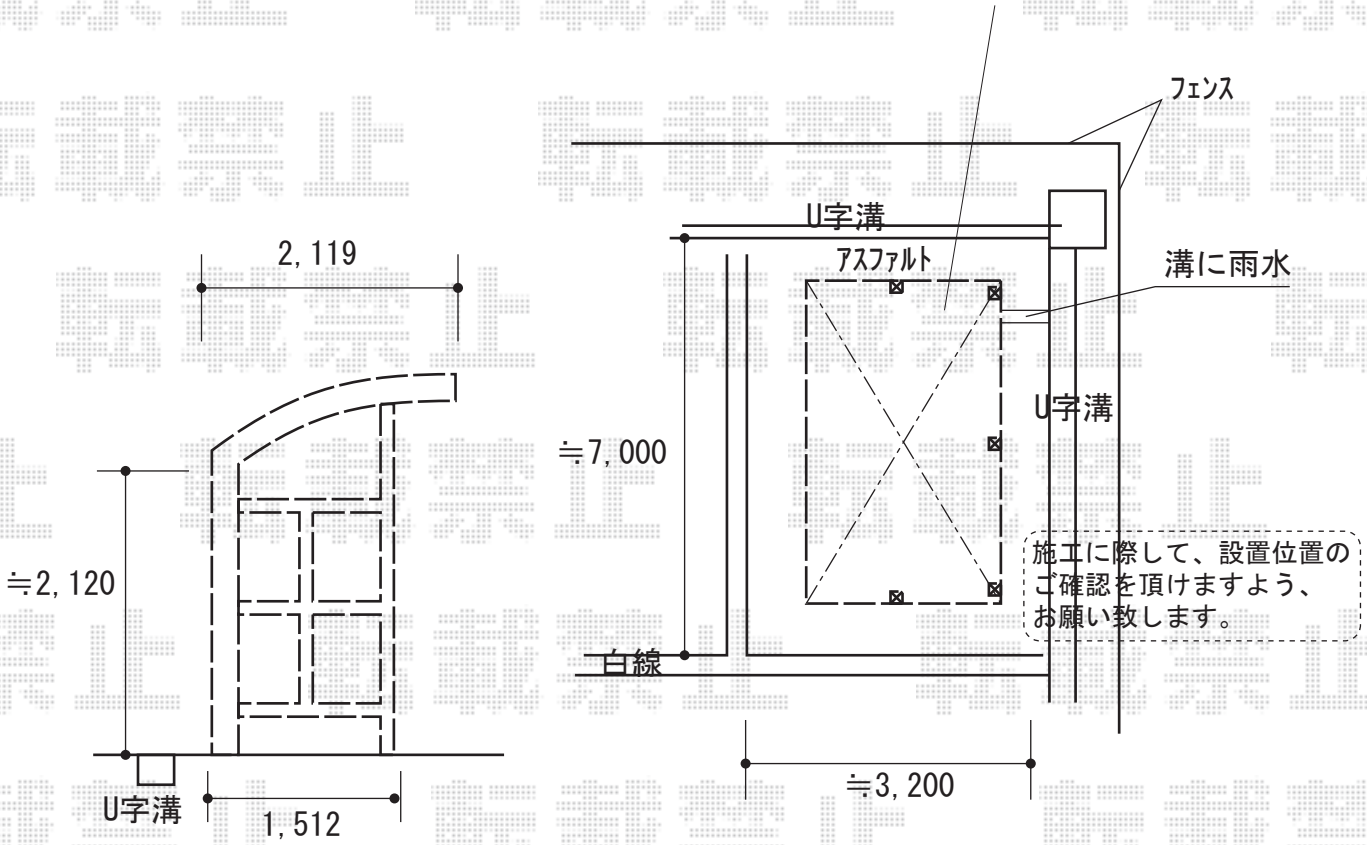

2018-2-474403	担当者	山崎

エクスショップ

現場状況や作図制限により概略図の内容と多少の違いが生じることがございます。
施工時は、現場優先とさせて頂きたく思いますので、お立会い頂き、最終のご指示のほど、何卒、宜しくお願い致します。
全ての著作権はエクスショップに帰属します。当社とのお取引目的以外の使用・複製・転載は如何なる場合も禁止しております。