テラス屋根　施工概略図

Value Select プレシオステラス R型 テラスタイプ 連棟 積雪～20cm対応
間口= 関東間2.5間(1.5間+1.0間)（柱芯々4,395mm　屋根幅4,580mm）
出幅= 5尺（1,470mm）
色： ノーブルステン
屋根材： ポリカーボネート（ガラスマット）
柱仕様： 柱標準タイプ（柱3本）
施工方法： 下止め仕様
==========
Value Select プレシオステラス 吊り下げ式物干し 標準(2本×1セット)
色： ノーブルステン

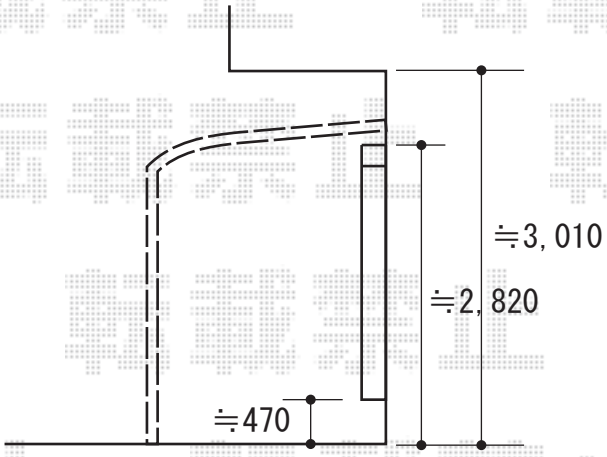

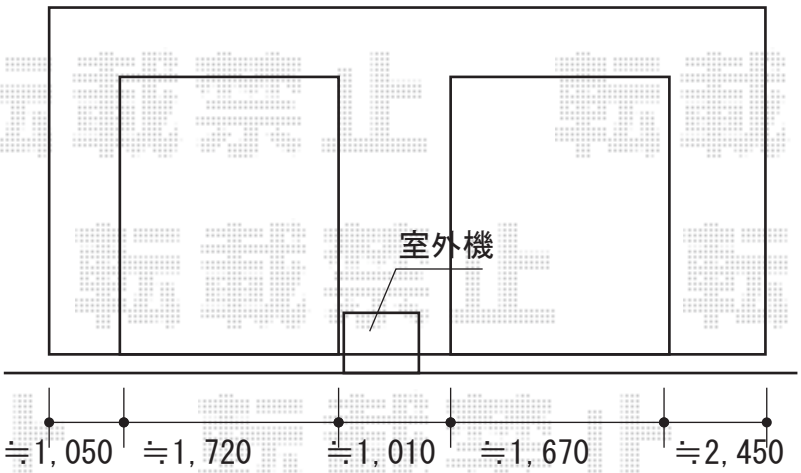

2018-3-479285	担当者	細川

エクスショップ

現場状況や作図制限により概略図の内容と多少の違いが生じることがございます。
施工時は、現場優先とさせて頂きたく思いますので、お立会い頂き、最終のご指示のほど、何卒、宜しくお願い致します。
全ての著作権はエクスショップに帰属します。当社とのお取引目的以外の使用・複製・転載は如何なる場合も禁止しております。