バルコニー屋根　施工概略図

YKK AP 【南側01】ヴェクターテラス F型 ルーフタイプ 単体 積雪～20cm対応
間口= 関東間2.0間（方杖芯々3,640mm　屋根幅3,715mm）　出幅= 4尺（1,170mm）
色： プラチナステン
屋根材： 熱線遮断ポリカーボネート（クリアマット調）
柱仕様： 柱無しタイプ　施工方法： 下止め仕様

[redacted]

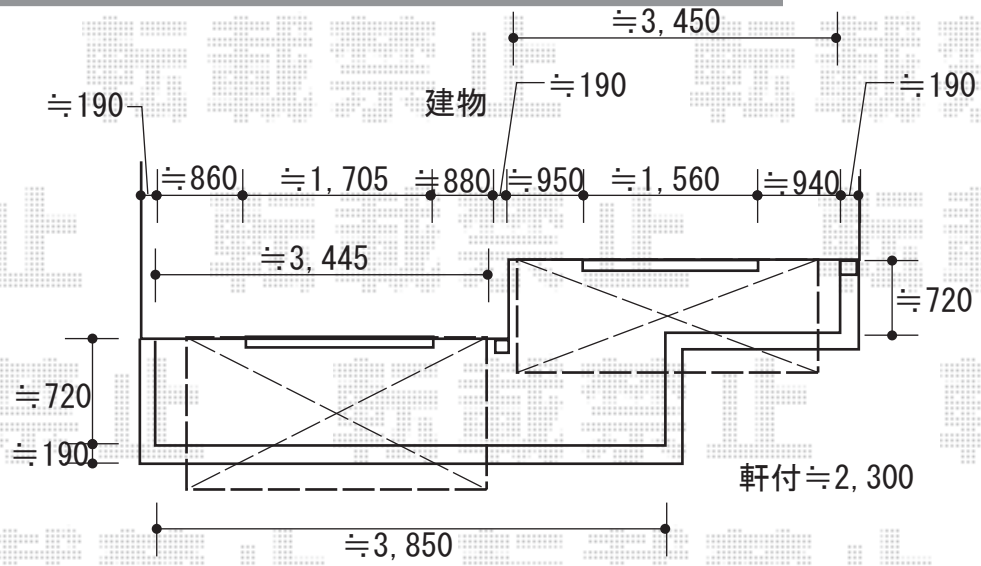

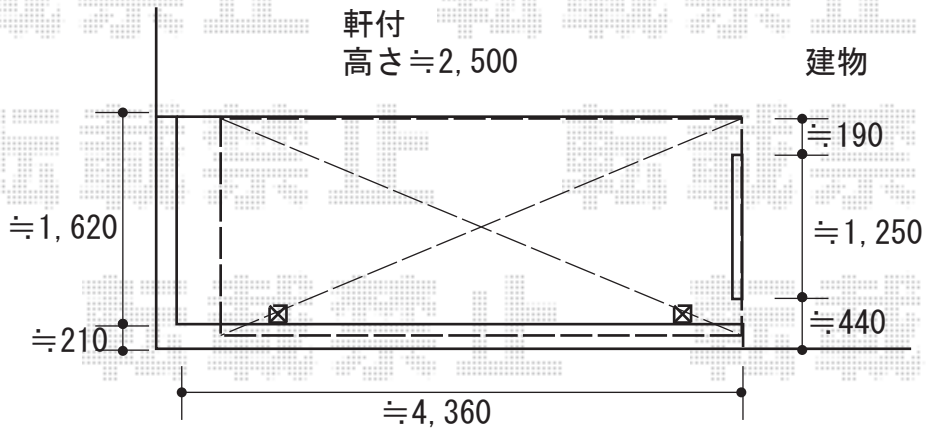

YKK AP 【北側】ヴェクターテラス F型 屋根タイプ 単体 積雪～20cm対応
間口= 関東間2.5間（柱芯々4,268mm　屋根幅4,580mm）
出幅= 6尺（1,770mm）　色： プラチナステン
屋根材： ポリカーボネート（トーメイマット）
柱仕様： 柱奥行移動タイプ（柱2本）
施工方法： 上止め仕様
躯体式バルコニー取付部品： Bタイプ/中間用×2
==========
YKK AP ヴェクター 吊り下げ式 固定物干し 標準 2本入×1セット
色： プラチナステン

2018-3-480012	担当者	村上（公）

エクスショップ

現場状況や作図制限により概略図の内容と多少の違いが生じることがございます。
施工時は、現場優先とさせて頂きたく思いますので、お立会い頂き、最終のご指示のほど、何卒、宜しくお願い致します。
全ての著作権はエクスショップに帰属します。当社とのお取引目的以外の使用・複製・転載は如何なる場合も禁止しております。