ウッドデッキ・テラス屋根　施工概略図

YKK AP ヴェクターテラス F型 テラスタイプ 単体 積雪～20cm対応
間口= 関東間2.0間（柱芯々3,485mm　屋根幅3,670mm）
出幅= 6尺（1,770mm）
色： プラチナステン
屋根材： 熱線遮断ポリカーボネート（クリアマット）
柱仕様： ロング柱・柱標準タイプ（柱2本）
施工方法： 上止め仕様

YKK AP ヴェクターテラス用吊り下げ物干し 標準2本入り×1セット
色： プラチナステン

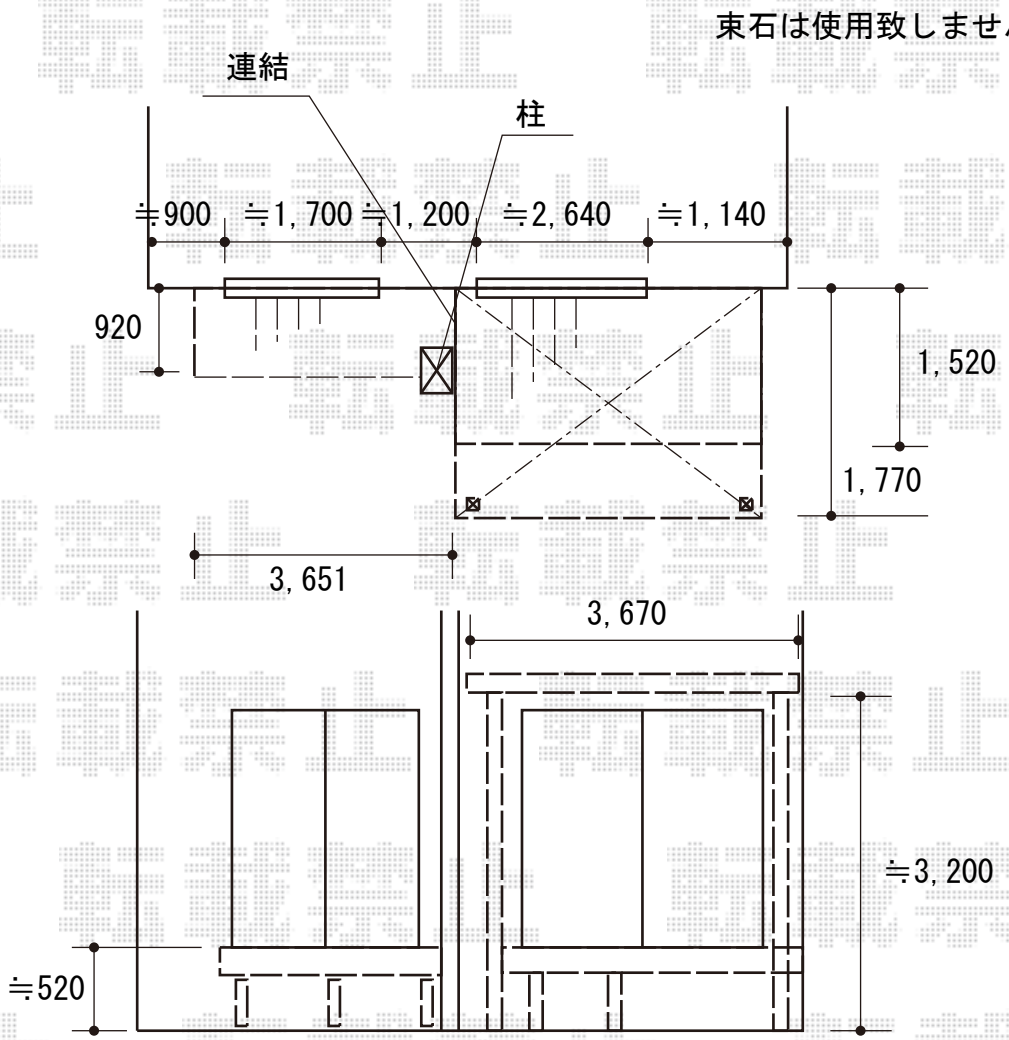

物干し取付の際は、お立会の上、
設置位置・高さご指示宜しく
お願い致します

YKK AP リウッドデッキ 200
間口= 4.0間(7,251mm) [2＋2間]
出幅= 3尺（920mm）・5尺(1,520mm)
色： ホワイトブラウン
床板： 縦貼り
幕板： 標準幕板
束柱： Ｔタイプ(400～550mm)（色：プラチナステン）
追加部材： 加工部材一式

2018-3-483070	担当者	木附

エクスショップ

現場状況や作図制限により概略図の内容と多少の違いが生じることがございます。
施工時は、現場優先とさせて頂きたく思いますので、お立会い頂き、最終のご指示のほど、何卒、宜しくお願い致します。
全ての著作権はエクスショップに帰属します。当社とのお取引目的以外の使用・複製・転載は如何なる場合も禁止しております。