テラス屋根・フェンス　施工概略図

YKK AP サザンテラス（パーゴラ仕様）テラスタイプ 単体
間口= メーター2.0間（柱芯々3,845mm　屋根幅4,050mm）
出幅= 7尺（2,070mm）
色： キャラメルチーク
屋根材： ポリカーボネート（トーメイマット）
柱仕様： 柱奥行移動タイプ（柱2本）*ロング柱仕様
施工方法： 上止め仕様

YKK AP サザンテラス 吊り下げ式物干し 標準 2本入り×1セット
色：カームブラック

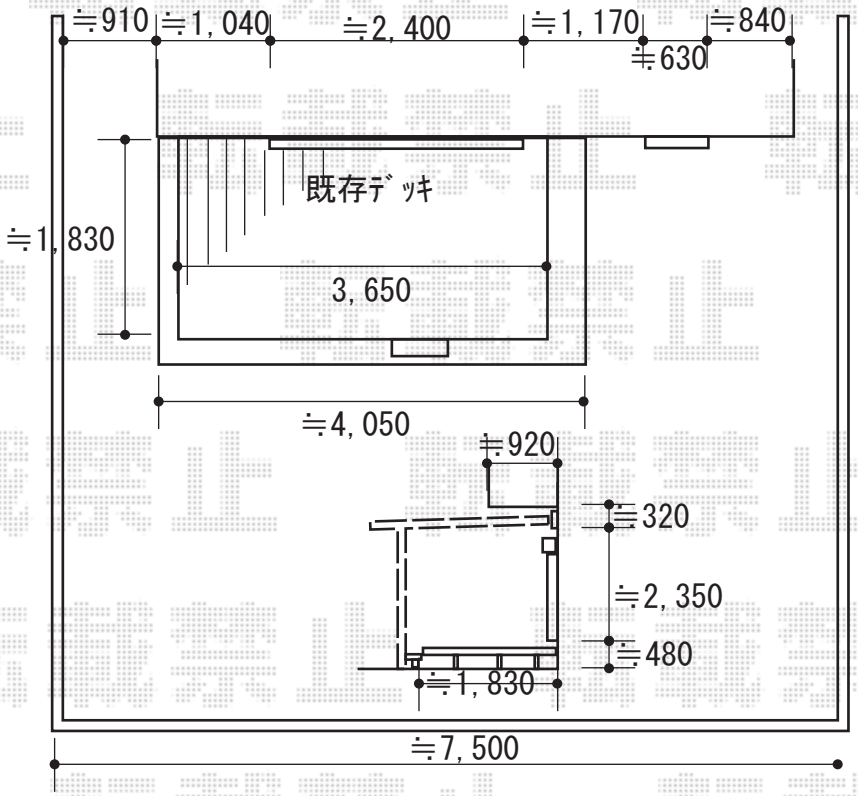

2018-4-487613	担当者	田中

エクスショップ

現場状況や作図制限により概略図の内容と多少の違いが生じることがございます。
施工時は、現場優先とさせて頂きたく思いますので、お立会い頂き、最終のご指示のほど、何卒、宜しくお願い致します。
全ての著作権はエクスショップに帰属します。当社とのお取引目的以外の使用・複製・転載は如何なる場合も禁止しております。