# エクステリア　施工概略図

YKK AP リウッドデッキ 200
間口= 2.0間（3,651mm）
出幅= 8尺（2,420mm）
色： レッドブラウン
床板： 縦貼り
幕板： 標準幕板
束柱： Ｔタイプ(400～550mm)（色：プラチナステン）
追加部材： 加工部材一式
---
YKK AP 独立式リウッドステップ2型×2台
色： 床材レッドブラウン／束柱プラチナステン
数量： 2台
---
YKK AP ルシアスデッキフェンスＢ02型
横格子1本タイプ 高さＴ80
本体1枚（W×H）= 幅10用Ｔ80×1枚・幅12用Ｔ80×3枚
中柱： T80×2本
端柱： T80×2本
90度専用角柱： T80×1本
部材： 笠木部材一式
デッキ材補強材： 1
色： プラチナステン
---
YKK AP ルシアスデッキフェンスＢ02型
＋ステップ補助用フェンス
本体1枚（W×H）= 幅12用Ｔ80　× 1
埋込施工 端柱セット： Ｔ80　× 1
笠木： 1スパン用　× 2
端部キャップ： 1
傾斜笠木直線継手： 1
端柱2本入り： 1
デッキ材補強材（先付用）： 1
色： プラチナステン

LIXIL フーゴF 独立テラスタイプ 単体 積雪～20cm対応
間口= 4,322mm　出幅= 1,196mm
色： シャイングレー
屋根材： 熱線吸収ポリカーボネート（クリアマットS・すりガラス調）
柱仕様： ロング柱仕様（有効高 約2,500mm）
メーカー小売希望価格： ￥186,600
---
LIXIL フーゴF 独立テラスタイプ用躯体すき間ふさぎ材 29型用×1
色： シャイングレー
---
LIXIL フーゴF 独立テラスタイプ用竿掛けセットＳ 2本入り×1セット
色： シャイングレー
---
YKK AP リウッドデッキ 200用部材
補助根太ブラケット： 4
幕板取付用補助根太： 2

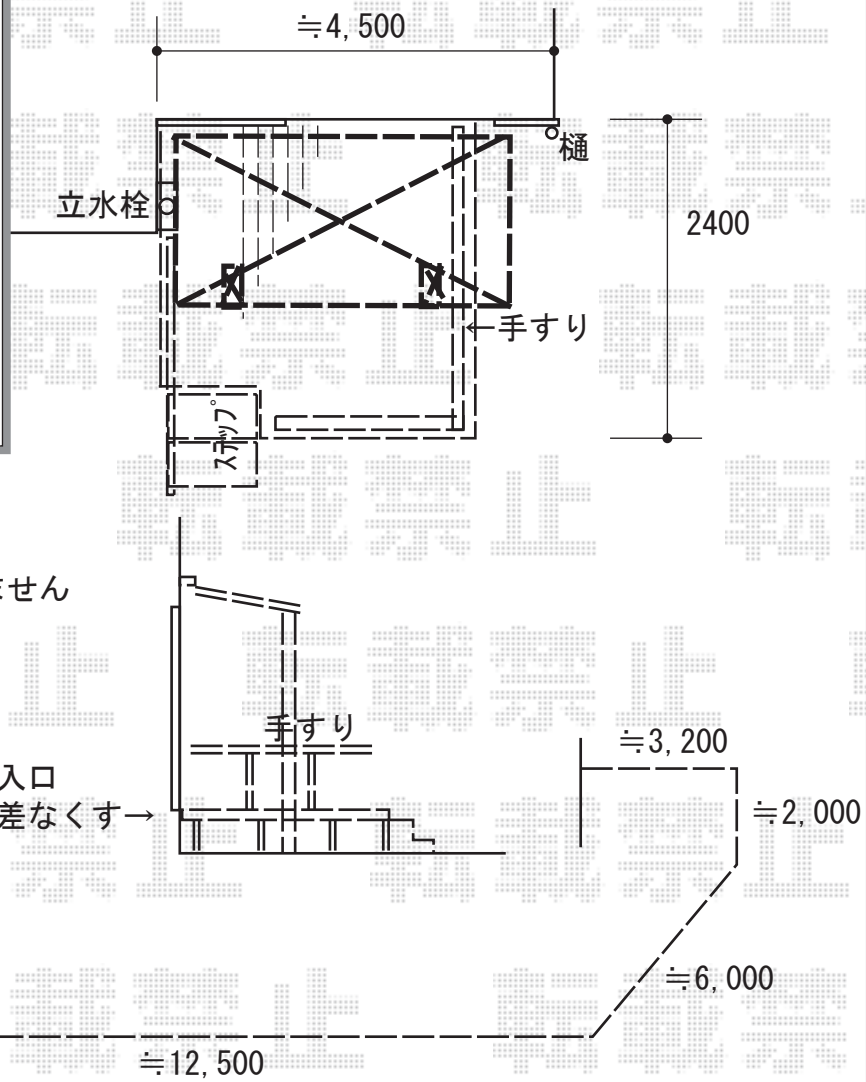


ステップ補助フェンスと
奥側デッキフェンスは反映されておりません

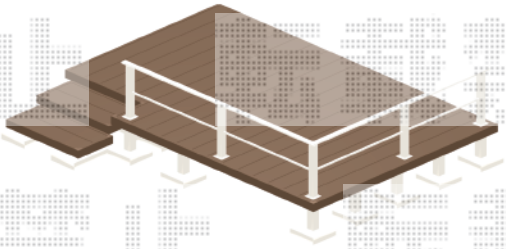

LIXIL ライシスフェンス 2型 細たて桟 フリーポールタイプ
本体1枚（W×H）= （1,975×1,200mm）　× 13枚
柱： T-12　× 17本
部品セット： 17
コーナー継手： ポール付きT-12　× 3
端部キャップ： 1
色： シャイングレー

| 2018-4-491407 | 担当者 | 木附 |
|---|---|---|

エクスショップ

現場状況や作図制限により概略図の内容と多少の違いが生じることがございます。
施工時は、現場優先とさせて頂きたく思いますので、お立会い頂き、最終のご指示のほど、何卒、宜しくお願い致します。
**全ての著作権はエクスショップに帰属します。当社とのお取引目的以外の使用・複製・転載は如何なる場合も禁止しております。**