カーポート　施工概略図

YKK AP エフルージュグラン　積雪～20cm対応
幅= 2,423mm
奥行= 5,052mm
色： プラチナステン
屋根材： ポリカーボネート（アースブルー）
柱仕様： ハイルーフ柱仕様（有効高 約2,350mm）

YKK AP エフルージュグラン 変形敷地対応セット
入隅用側枠：1セット
母屋補強材：2セット
色： プラチナステン

YKK AP エフルージュグラン サイドパネル+着脱式サポート
奥行サイズ： 長さ51用
高さ= 1,036mm（1段）
色： プラチナステン
パネル材： ポリカーボネート（アースブルー）
柱仕様： ハイルーフ柱仕様/間柱1本
オプション： 着脱式サポート（標準・ハイルーフ兼用）2本入り×1セット

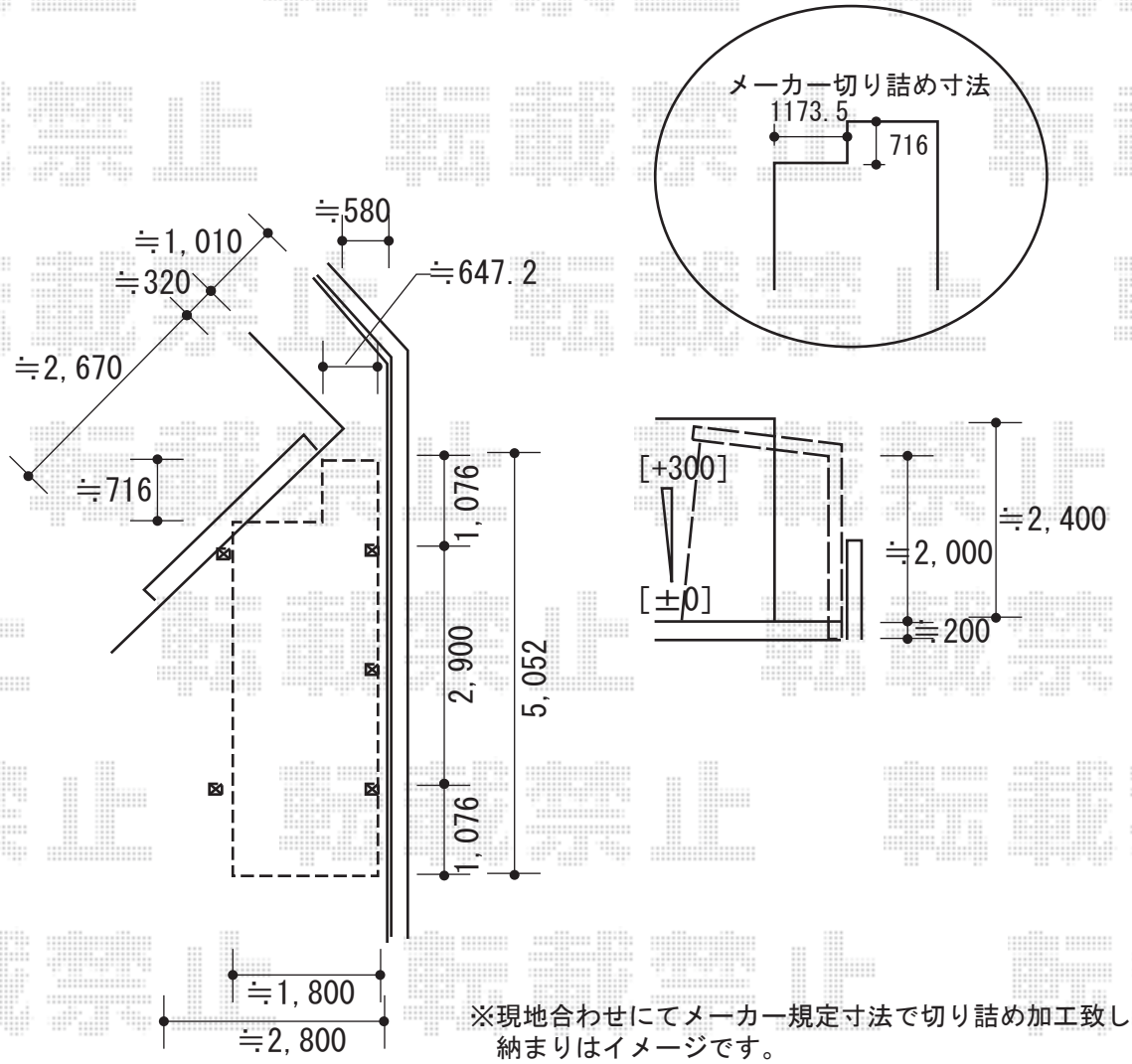

※現地合わせにてメーカー規定寸法で切り詰め加工致します。
納まりはイメージです。

2018-5-494698	担当者	小林

エクスショップ

現場状況や作図制限により概略図の内容と多少の違いが生じることがございます。
施工時は、現場優先とさせて頂きたく思いますので、お立会い頂き、最終のご指示のほど、何卒、宜しくお願い致します。

全ての著作権はエクスショップに帰属します。当社とのお取引目的以外の使用・複製・転載は如何なる場合も禁止しております。