ウッドデッキ
テラス屋根　施工概略図

YKK AP リウッドデッキ 200
間口= 1.5間(2,651mm)　出幅= 6尺(1,820mm)
色： レッドブラウン　床板： 縦貼り 幕板： 標準幕板
束柱： Hタイプ(550～700mm)（色：カームブラック）

YKK AP ヴェクターテラス R型 テラスタイプ 単体 積雪～20cm対応
間口= 関東間2.0間（柱芯々3,485mm　屋根幅3,670mm）
出幅= 8尺（2,370mm）　色： ブラウン
屋根材： 熱線遮断ポリカーボネート（クリアマット調）
柱仕様： 柱標準タイプ（柱2本）　施工方法： 下止め仕様

YKK AP ヴェクターテラス 吊り下げ式物干し 標準 2本入り×1セット
色： ブラウン

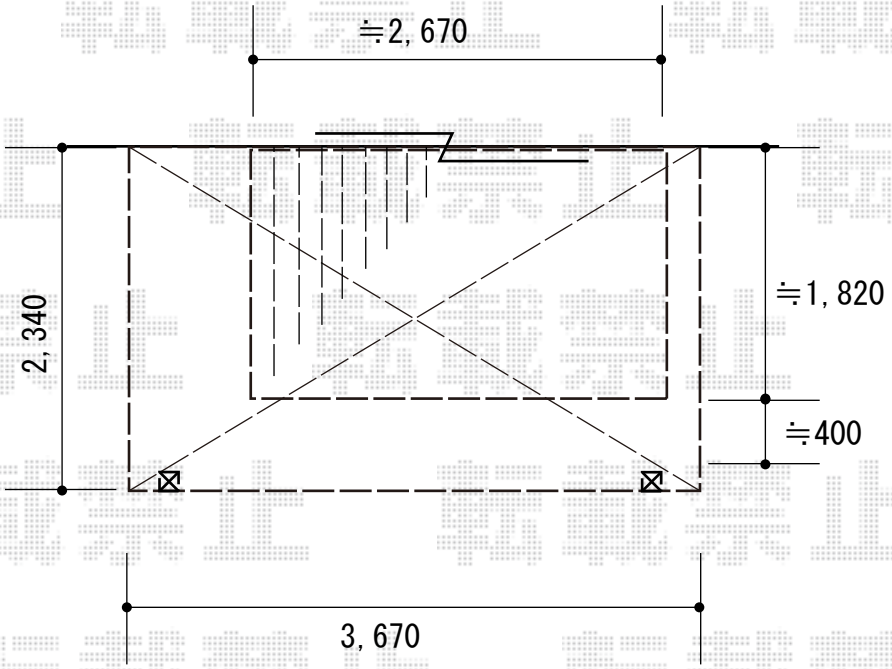

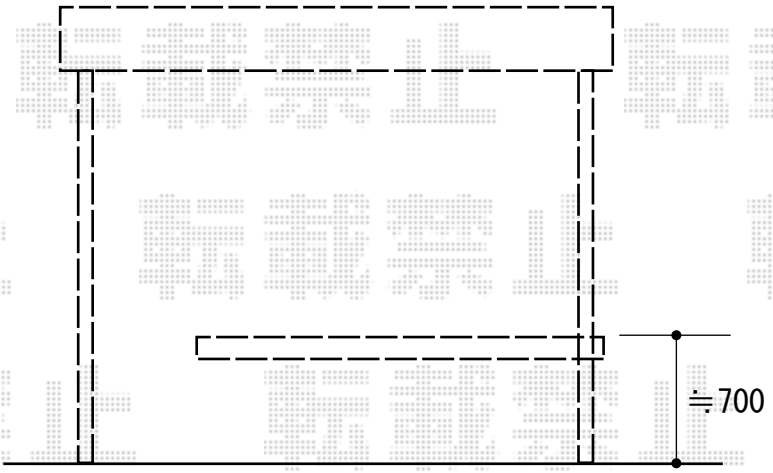

※納まりはイメージです。
※追い出し位置はご指定ください。

2018-5-494822	担当者	村上（公）

エクスショップ

現場状況や作図制限により概略図の内容と多少の違いが生じることがございます。
施工時は、現場優先とさせて頂きたく思いますので、お立会い頂き、最終のご指示のほど、何卒、宜しくお願い致します。
全ての著作権はエクスショップに帰属します。当社とのお取引目的以外の使用・複製・転載は如何なる場合も禁止しております。