サイクルポート+物置　施工概略図

YKK AP レイナポートグランミニ 積雪～20cm対応
幅= 2,100mm
奥行= 2,904(4台用)mm
色： ホワイト
屋根材： ポリカーボネート（アースブルー）
柱仕様： ハイルーフ柱仕様(有効高 約2,355mm)
＝＝＝＝＝＝＝＝＝＝＝＝＝＝＝＝＝＝＝＝＝＝＝＝＝
イナバ物置 ネクスタ 一般型 3050×950×2020
間口= 3,050mm
奥行= 950mm
高さ= 2,020mm
色： プレミアムグレー
屋根タイプ： 標準型
耐荷重タイプ： 一般型
棚タイプ： 標準棚タイプ
数量： 1台

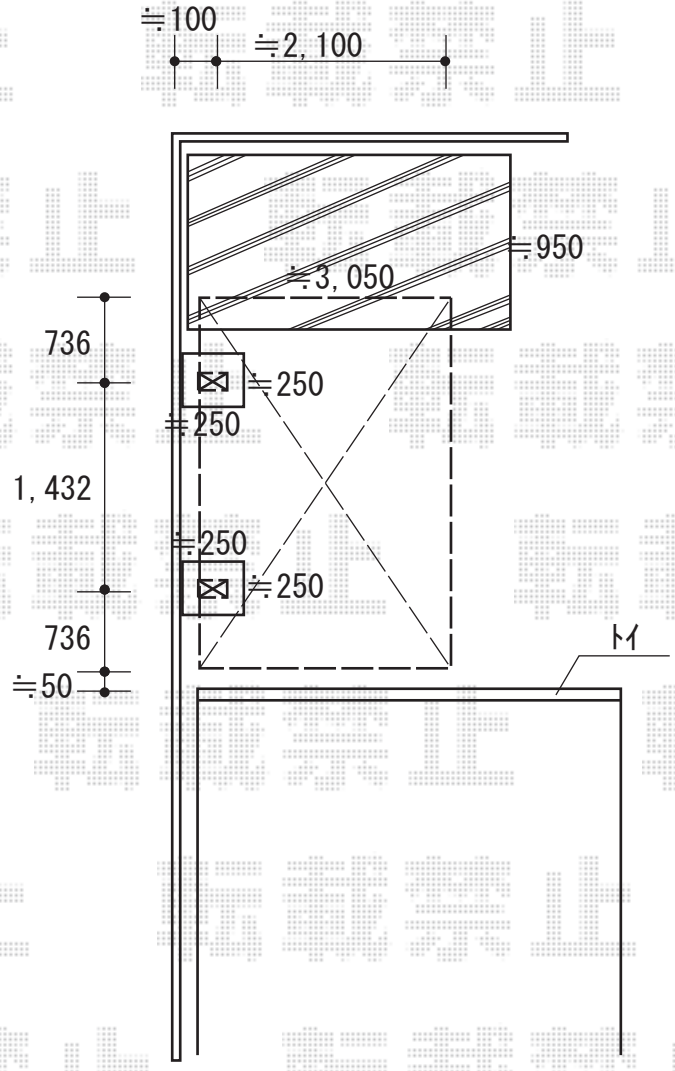

2018-5-495674	担当者	伊野

エクスショップ

現場状況や作図制限により概略図の内容と多少の違いが生じることがございます。
施工時は、現場優先とさせて頂きたく思いますので、お立会い頂き、最終のご指示のほど、何卒、宜しくお願い致します。
全ての著作権はエクスショップに帰属します。当社とのお取引目的以外の使用・複製・転載は如何なる場合も禁止しております。