# カーポート＋サイクルポート　施工概略図

YKK AP 【1】レイナツインポートグランZ　積雪～20cm対応
幅= 5,983mm
奥行= 5,052mm
色： カームブラック
屋根材： 熱線遮断ポリカーボネート（アースブルーマット調）
柱仕様： ハイルーフ柱仕様（有効高 約2,350mm）
---
YKK AP 【1】レイナツインポートグランZ 屋根ふき材補強部品(2セット)
色： カームブラック*1色のみ
---
YKK AP 【2】レイナポートグランミニZ 積雪～20cm対応
幅= 2,100mm
奥行= 2,904mm(4台用)
色： カームブラック
屋根材： 熱線遮断ポリカーボネート（アースブルーマット調）
柱仕様： 標準柱仕様（有効高 約1,814mm）
---
YKK AP 【2】レイナポートグランミニZ 屋根ふき材補強部品(1セット)
色： カームブラック*1色のみ

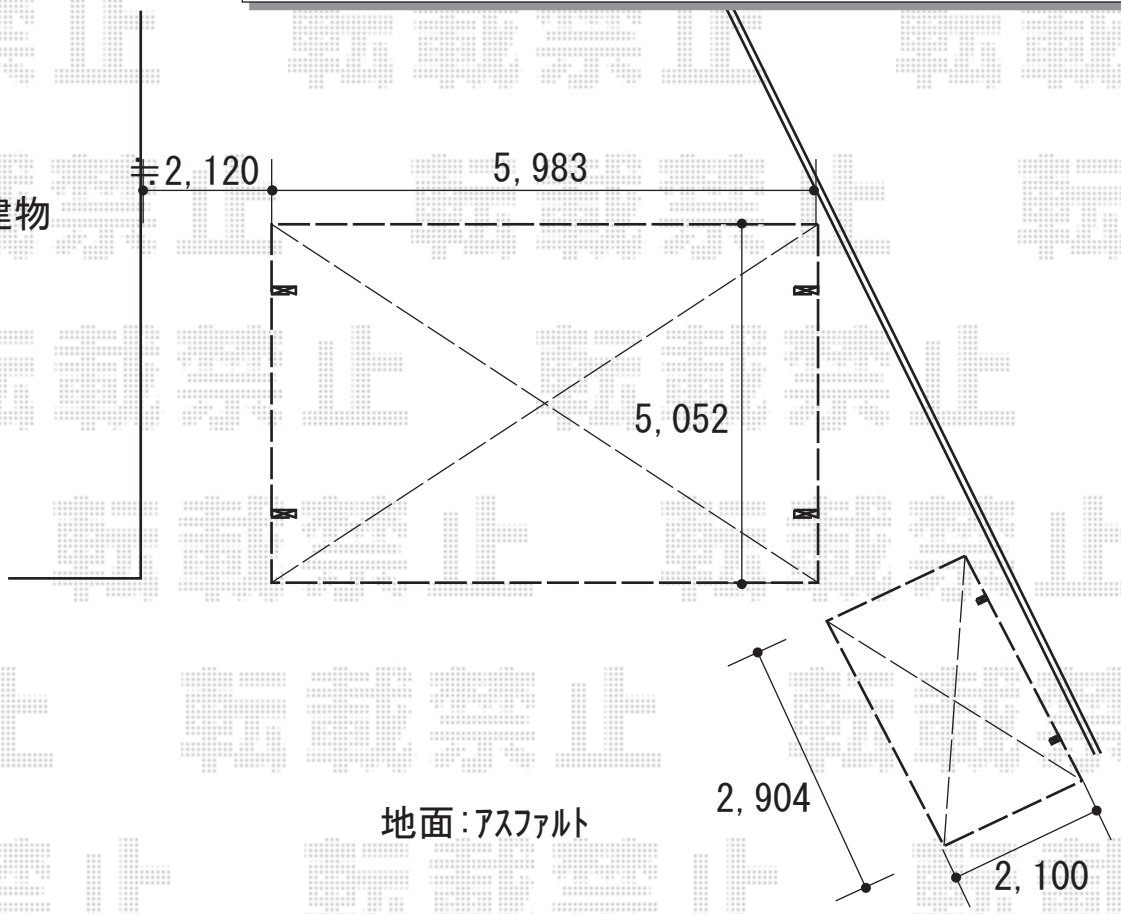


| 2018-5-497679 | 担当者 | 小林 |
|---|---|---|

エクスショップ

現場状況や作図制限により概略図の内容と多少の違いが生じることがございます。
施工時は、現場優先とさせて頂きたく思いますので、お立会い頂き、最終のご指示のほど、何卒、宜しくお願い致します。
**全ての著作権はエクスショップに帰属します。当社とのお取引目的以外の使用・複製・転載は如何なる場合も禁止しております。**