カーポート　施工概略図

YKK AP レイナツインポートグラン　積雪～20cm対応
幅= 5,097mm
奥行= 5,052mm
色： プラチナステン
屋根材： 熱線遮断ポリカーボネート(クリアマット)
柱仕様： ハイルーフ柱仕様（有効高 約2,350mm）

YKK AP レイナツインポートグラン サイドパネル
奥行サイズ： 長さ51用
高さ= 1,036mm*1段
色： プラチナステン
パネル材： ポリカーボネート（アースブルー）
柱仕様： ハイルーフ柱仕様（有効高 約2,350mm）/間柱1+1本

YKK AP レイナツインポートグラン サイドパネル ハイルーフ用 追加部材
枠取付部品ユニット： 1段用【1SP-B1D-V3】× 1セット
間柱ユニット： 【1SP-F24-V3】 × 2本
色： プラチナステン

YKK AP レイナツインポートグラン 屋根ふき材補強部品(2セット)
色： カームブラック*1色のみ

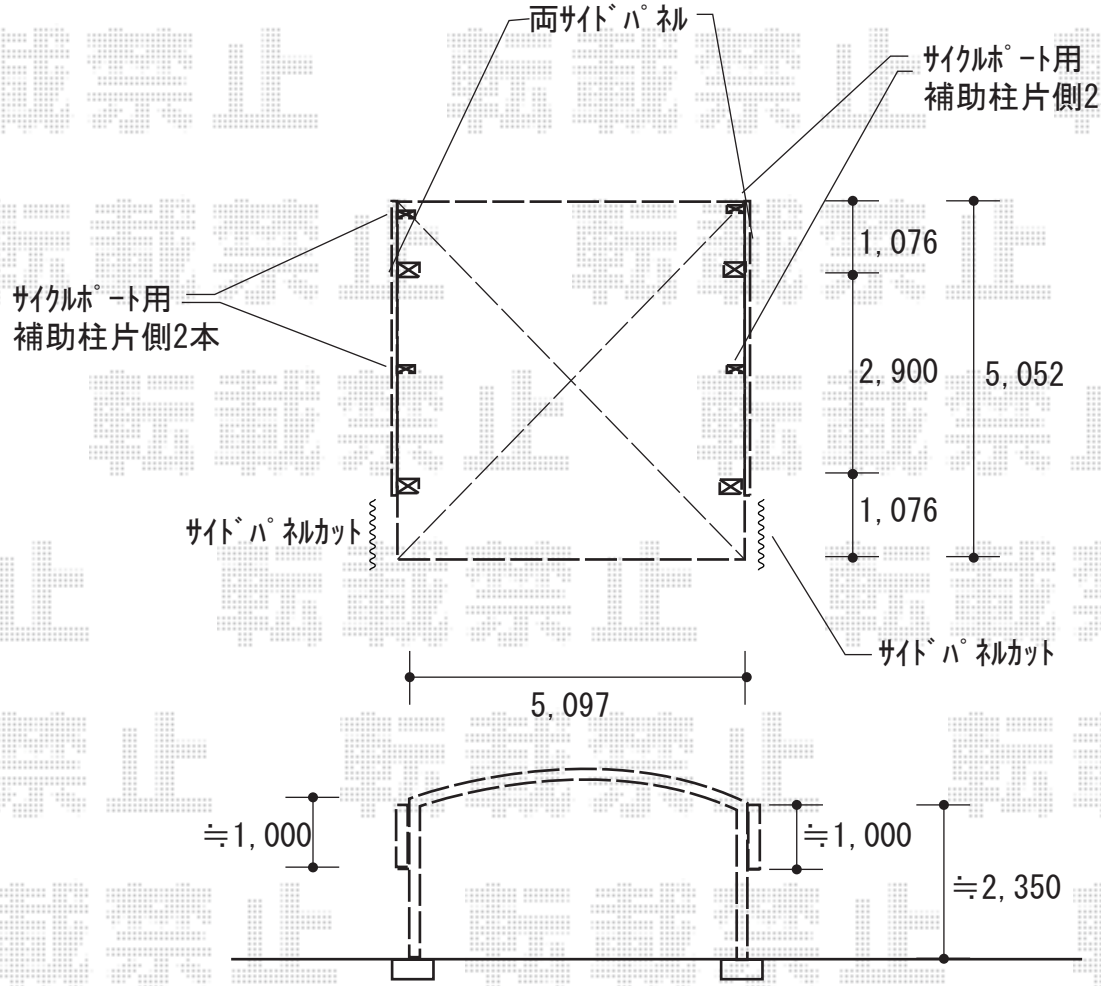

2018-5-500550	担当者	小林

エクスショップ

現場状況や作図制限により概略図の内容と多少の違いが生じることがございます。
施工時は、現場優先とさせて頂きたく思いますので、お立会い頂き、最終のご指示のほど、何卒、宜しくお願い致します。
全ての著作権はエクスショップに帰属します。当社とのお取引目的以外の使用・複製・転載は如何なる場合も禁止しております。