カーポート　施工概略図

YKK AP 【1】ヴェクターテラス R型 ルーフタイプ 単体 積雪～20cm対応
間口= メーター1.5間（方杖芯々3,000mm　屋根幅3,075mm）
出幅= 4尺（1,170mm）
色： ブラウン
屋根材： ポリカーボネート（スモークブラウン）
柱仕様： 柱無しタイプ
施工方法： 下止め仕様

YKK AP 【2】サザンテラス（フレーム仕様）テラスタイプ 単体
間口= 関東間1.5間（柱芯々2,575mm　屋根幅2,780mm）
出幅= 5尺（1,470mm）
色： キャラメルチーク
屋根材： ポリカーボネート（スモークブラウン）
柱仕様： 柱奥行移動タイプ（柱2本）
施工方法： 上止め仕様
==========
YKK AP 【2】サザンテラス　吊り下げ式物干し 標準(2本入り×1セット)
色： ブラウン

Value Select 【3】マージウッドデッキ
間口= 1.5間(2,651mm)
出幅= 4尺(1,220mm)
色： ナチュラル
床板： 縦貼り
束柱： Ｔタイプ(400～550mm)（束柱色；カームブラック）

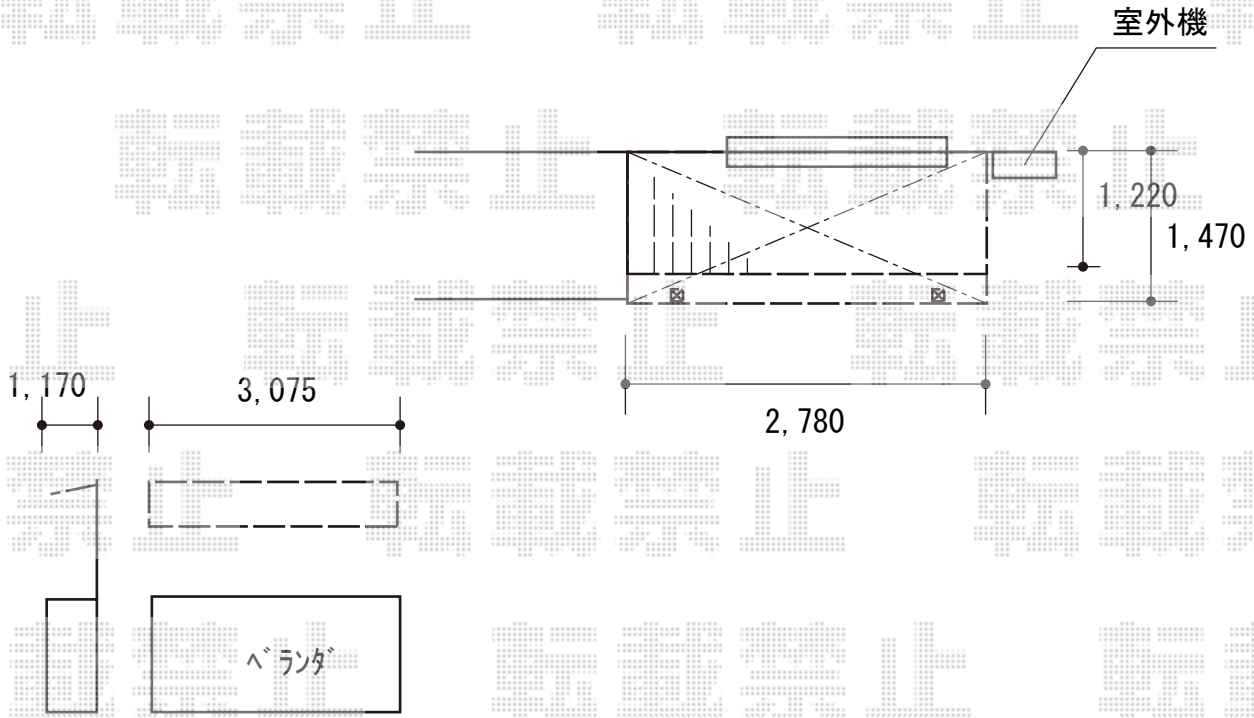

2018-5-501461	担当者	細川

エクスショップ

現場状況や作図制限により概略図の内容と多少の違いが生じることがございます。
施工時は、現場優先とさせて頂きたく思いますので、お立会い頂き、最終のご指示のほど、何卒、宜しくお願い致します。
全ての著作権はエクスショップに帰属します。当社とのお取引目的以外の使用・複製・転載は如何なる場合も禁止しております。