バルコニー屋根　施工概略図

LIXIL 〈2階〉スピーネ F型 屋根タイプ 単体 積雪～20cm対応
間口= メーター3000（柱芯々2,800mm　屋根幅3,020mm）
出幅= 7尺（2,085mm）　色： ホワイト
屋根材： ポリカーボネート（クリアマット・すりガラス調）
柱仕様： 出幅自在桁タイプ（柱2本）　施工方法： 下止め仕様
柱固定部品仕様： コーナー用×2

LIXIL スピーネ 吊り下げ物干しAセット ショート 2本入×1セット
色： ホワイト

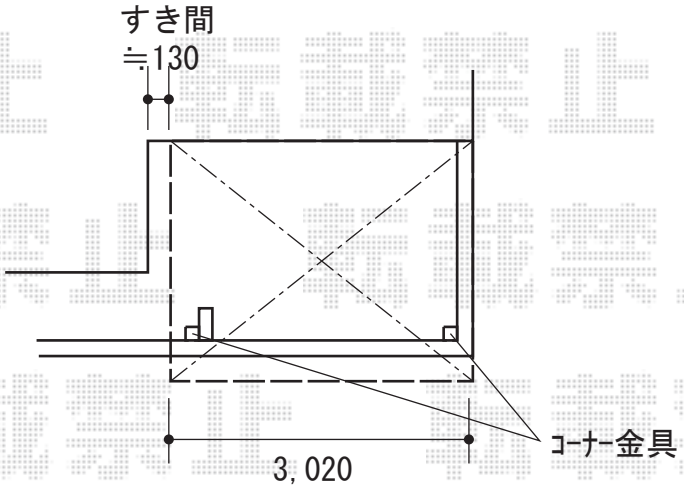

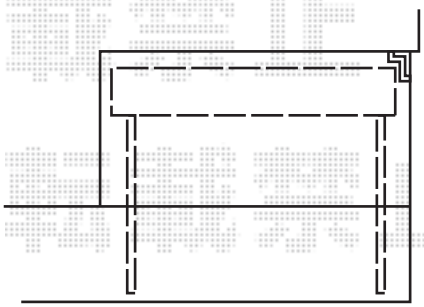

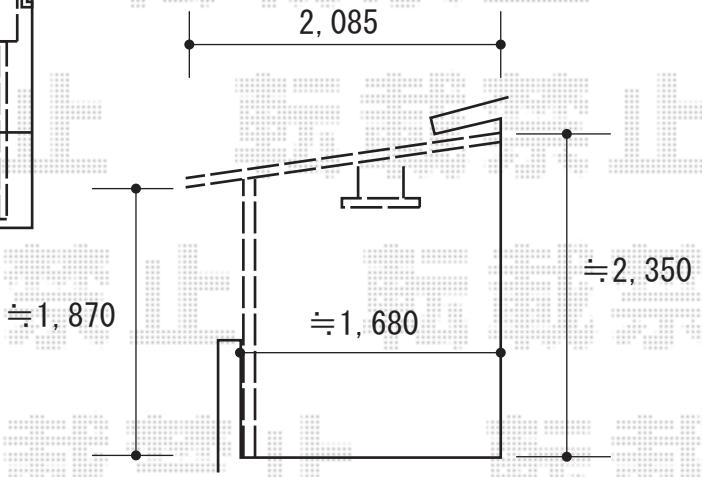

施工に際して、
ｵﾌﾟｼｮﾝ: 物干しの
取付け位置･高さの
ご確認を頂けますよう、
お願い致します。

2018-5-502447	担当者	関

エクスショップ

現場状況や作図制限により概略図の内容と多少の違いが生じることがございます。
施工時は、現場優先とさせて頂きたく思いますので、お立会い頂き、最終のご指示のほど、何卒、宜しくお願い致します。
全ての著作権はエクスショップに帰属します。当社とのお取引目的以外の使用・複製・転載は如何なる場合も禁止しております。