カーポート　施工概略図

LIXIL ネスカR（ラウンドスタイル）ワイド 積雪～20cm対応
幅= 4,230mm
奥行= 4,980mm
色： シャイングレー
屋根材： 熱線吸収ポリカーボネート（クリアマットS・すりガラス調）
柱仕様： 標準柱仕様（有効高 約2,200mm）
==========
LIXIL ネスカR サイドパネル 2段
奥行サイズ： L50用
高さ： 2段(H:800+800mm)
色： シャイングレー
パネル材： 熱線吸収ポリカーボネート（クリアマットS・すりガラス調）
柱仕様： 標準柱仕様/間柱1本

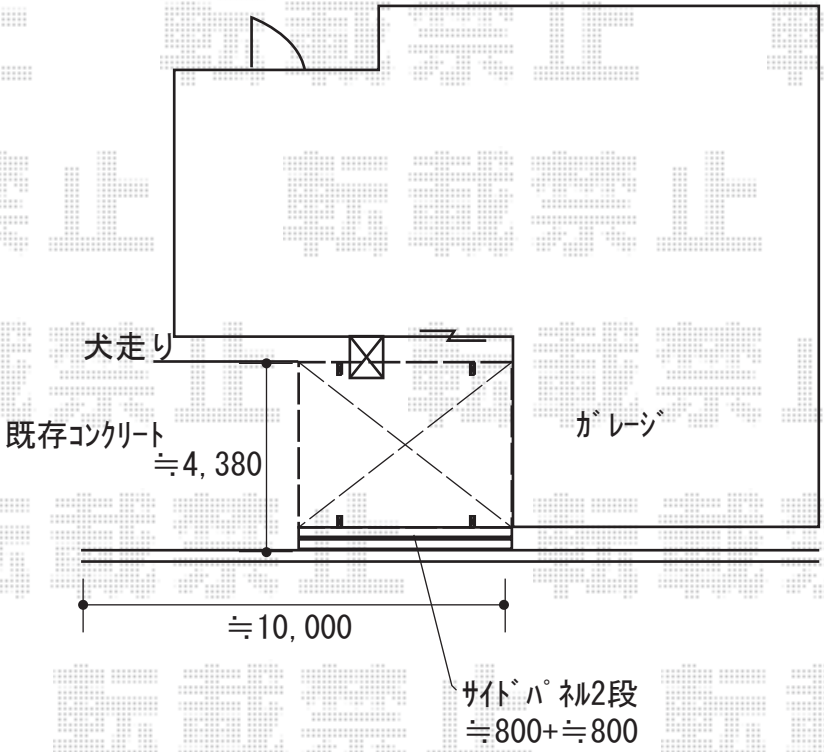

2018-5-503154	担当者	村上（公）

エクスショップ

現場状況や作図制限により概略図の内容と多少の違いが生じることがございます。
施工時は、現場優先とさせて頂きたく思いますので、お立会い頂き、最終のご指示のほど、何卒、宜しくお願い致します。
全ての著作権はエクスショップに帰属します。当社とのお取引目的以外の使用・複製・転載は如何なる場合も禁止しております。