エクステリア工事　施工概略図

LIXIL サニージュ F型 床納まり ランマ無 積雪～20cm対応
寸法= 間口 関東1.0間（1,820mm）×出幅 3尺（885mm）
正面ユニット： テラス（2枚建）*網戸
側面ユニット： 【両側】FIX
色： シャイングレー
屋根材： ポリカーボネート （クリアブラウン）
床材： 塩ビデッキボード（木目）
ガラス仕様： ガラス（透明5mm）
オプション： 吊下げ物干しAセット 標準2本入り・吊下げ物干し取付け桟×2／カーテンレール×3
追加部材： 躯体水切り逃げ部材

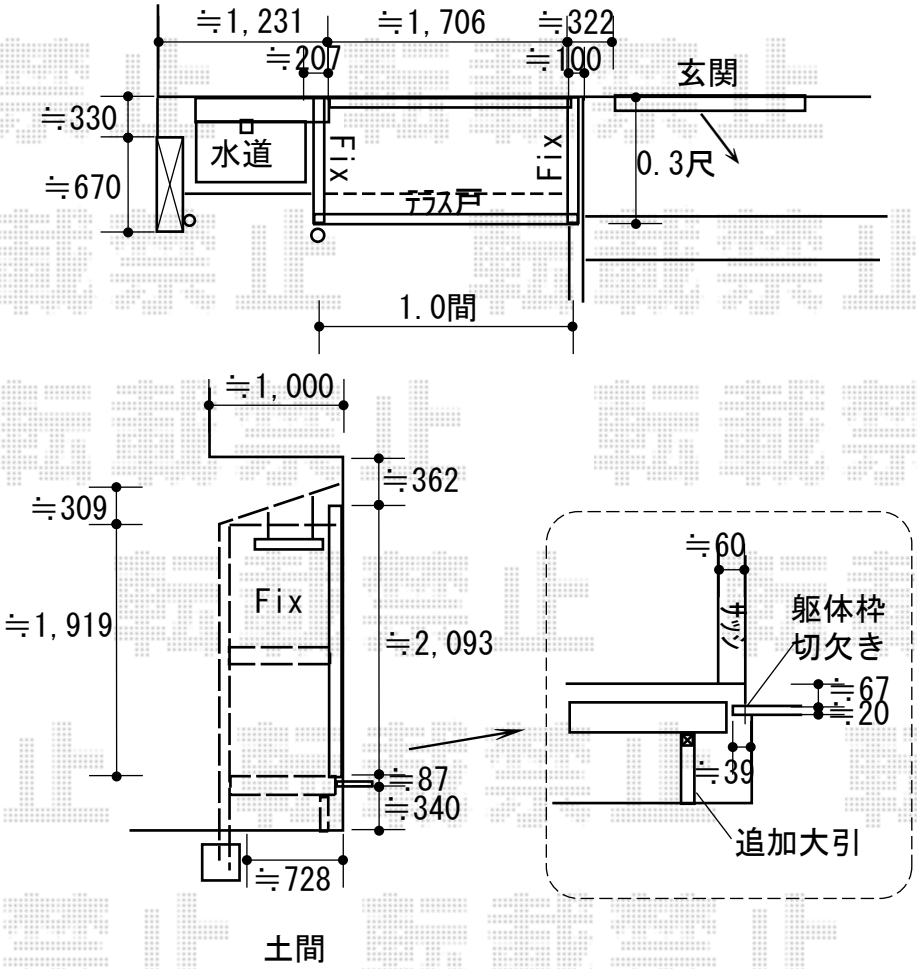

2018-6-506459	担当者	酒井

エクスショップ

現場状況や作図制限により概略図の内容と多少の違いが生じることがございます。
施工時は、現場優先とさせて頂きたく思いますので、お立会い頂き、最終のご指示のほど、何卒、宜しくお願い致します。
全ての著作権はエクスショップに帰属します。当社とのお取引目的以外の使用・複製・転載は如何なる場合も禁止しております。