# エクステリア工事　施工概略図

YKK AP ルシアスフェンスF02型 横目隠し 複合カラー 自由柱施工
本体1枚（W×H）= T100（1,975mm×920mm）× 4枚
自由柱： T100× 5本
エンドキャップ： 1セット
色： パネル/キャラメルチーク　枠・柱/カームブラック

Value Select プレシオステラス F型 屋根タイプ 単体 積雪～20cm対応
間口= 関東間2.0間（柱芯々3,485mm　屋根幅3,670mm）
出幅= 3尺（870mm）
色： ノーブルステン
屋根材： ポリカーボネート（ガラスマット）
柱仕様： 柱奥行移動タイプ（柱2本）
施工方法： 上止め仕様
躯体式バルコニー取付部品： 中間用×2

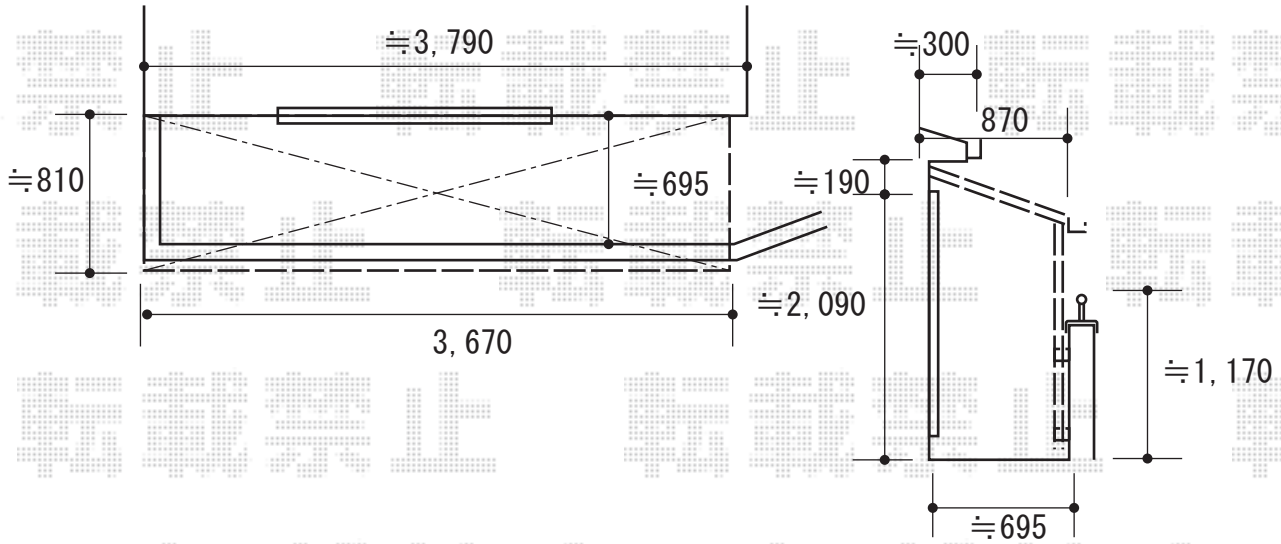


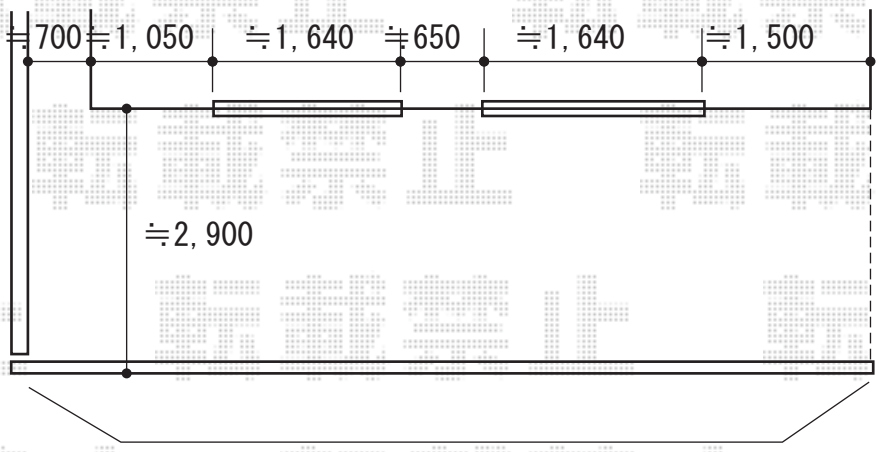


化粧ブロック3段積
+ﾌｪﾝｽT100

| 2018-6-506626 | 担当者 | 新西 |
|---|---|---|

エクスショップ

現場状況や作図制限により概略図の内容と多少の違いが生じることがございます。
施工時は、現場優先とさせて頂きたく思いますので、お立会い頂き、最終のご指示のほど、何卒、宜しくお願い致します。

**全ての著作権はエクスショップに帰属します。当社とのお取引目的以外の使用・複製・転載は如何なる場合も禁止しております。**