バルコニー屋根　施工概略図

LIXIL（トステム）パワーアルファ F型 ルーフタイプ 単体 積雪～30cm対応
間口= メーター3000（方杖芯々3,010mm　屋根幅3,380mm）
出幅= 4尺（1,185mm）
色： シャイングレー
屋根材： ポリカーボネート（クリアマット・すりガラス調）
柱仕様： 柱無しタイプ
施工方法： 下止め仕様

LIXIL パワーアルファ　ルーフ用竿掛け　2個入り×1セット
色： シャイングレー

LIXIL パワーアルファ　ルーフ用竿掛け　4個入り×1セット
色： シャイングレー

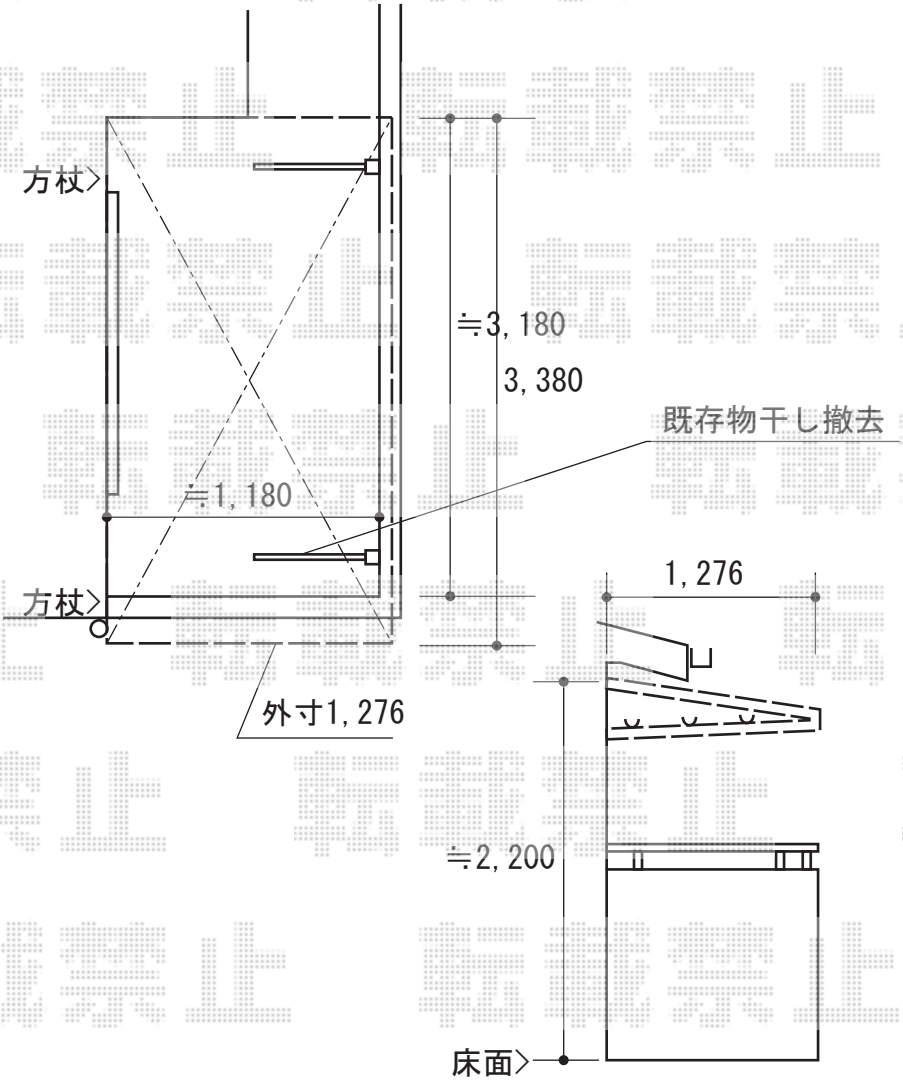

2018-6-507839	担当者	関

エクスショップ

現場状況や作図制限により概略図の内容と多少の違いが生じることがございます。
施工時は、現場優先とさせて頂きたく思いますので、お立会い頂き、最終のご指示のほど、何卒、宜しくお願い致します。
全ての著作権はエクスショップに帰属します。当社とのお取引目的以外の使用・複製・転載は如何なる場合も禁止しております。