エクステリア工事　施工概略図

LIXIL スピーネストックヤードF型 波板タイプ ヤード仕様 積雪～20cm対応
間口= 関東間2.0間（3,640mm）
出幅= 6尺（1,785mm）
色： シャイングレー
屋根材： 熱線吸収ポリカーボネート （クリアマットS・すりガラス調）
囲い材： 波板ポリカーボネート （エンボスブロンズ・すりガラス調）
側面ユニット： 【外観左側】ドア／【外観右側】FIX
オプション： ドアクローザー×1セット

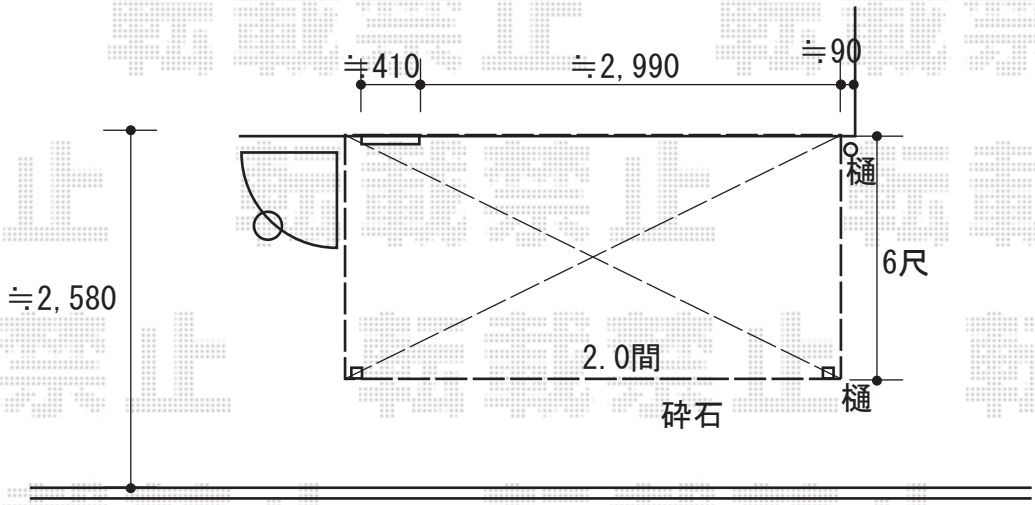

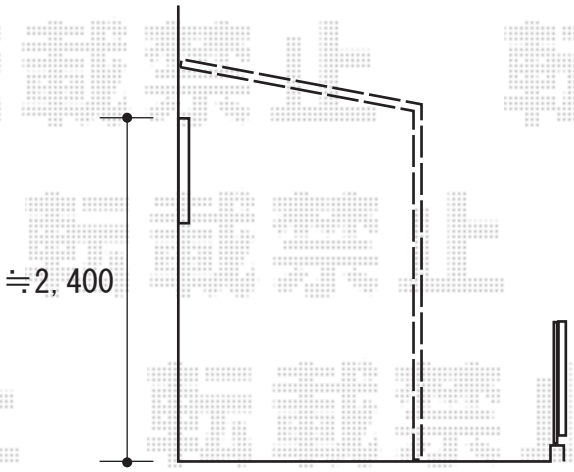

2018-6-509361	担当者	上谷

エクスショップ

現場状況や作図制限により概略図の内容と多少の違いが生じることがございます。
施工時は、現場優先とさせて頂きたく思いますので、お立会い頂き、最終のご指示のほど、何卒、宜しくお願い致します。
全ての著作権はエクスショップに帰属します。当社とのお取引目的以外の使用・複製・転載は如何なる場合も禁止しております。