エクステリア工事　施工概略図

LIXIL スピーネストックヤードF型 波板タイプ スクリーン仕様 積雪～20cm対応
間口= 関東間1.5間（2,730mm）
出幅= 5尺（1,485mm）
色： シャイングレー
屋根材： ポリカーボネート （クリアブラウン）
囲い材： 波板ポリカーボネート （エンボスクリア・すりガラス調）
側面ユニット： 無し
施工方法： 上止め仕様
追加部材： 柱直付金具／引戸土間調整材／オールアンカー／
垂木取付部品／トラスタッピンねじ

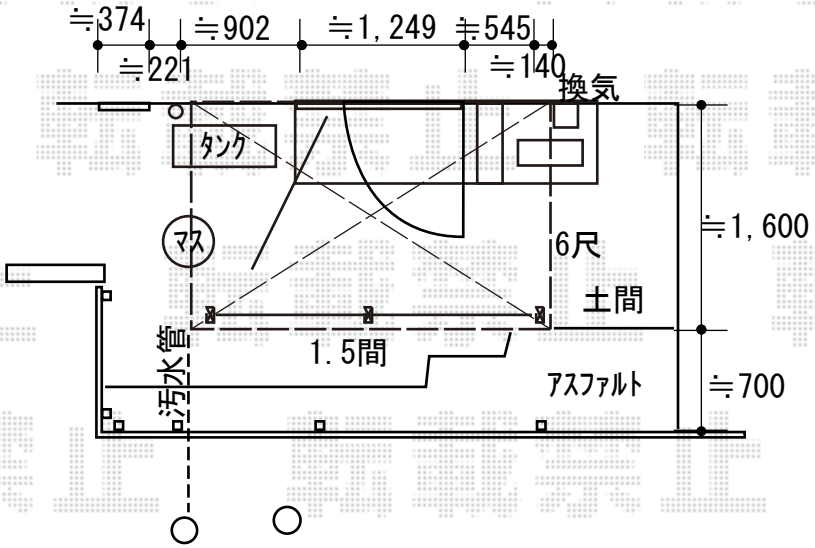

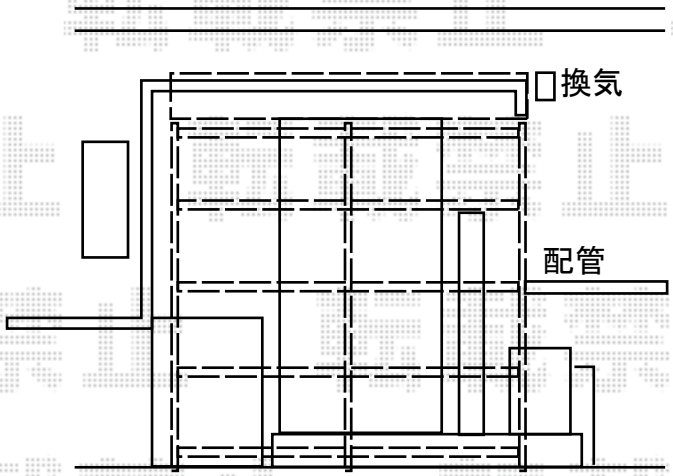

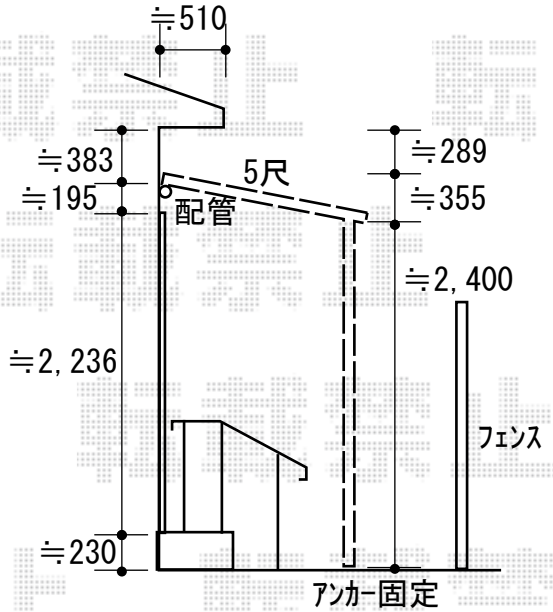

エクスショップ

現場状況や作図制限により概略図の内容と多少の違いが生じることがございます。
施工時は、現場優先とさせて頂きたく思いますので、お立会い頂き、最終のご指示のほど、何卒、宜しくお願い致します。
全ての著作権はエクスショップに帰属します。当社とのお取引目的以外の使用・複製・転載は如何なる場合も禁止しております。

2018-6-510681

担当　上谷