ウッドデッキ工事　施工概略図

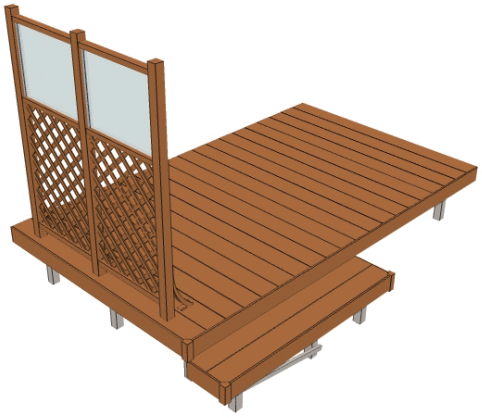

LIXIL(TOEX) 樹ら楽ステージ 木彫
間口= 2.0間(3,626mm)
出幅= 7尺(2,116mm)
色： クリエラスクR
床板： 縦貼り
幕板： 標準幕板
束柱： 束柱Ｂ（400～550mm）（色：シャイングレー）
追加部材： 段床用部材一式*1段

LIXIL(TOEX) 樹ら楽ステージ ウッドパーティション ベース仕様
主柱： T-18×3本
ベースプレート＜主柱・コーナー柱用＞： 床板固定用×3セット
柱控え部材： 主柱用×3セット
床板補強材セット： 1セット
上下桟セット： 2セット
中桟セット（2段パネル用）： プライバシーパネル用×2セット
パネル仕様： T-12/フラットラチスパネル×2枚
パネル仕様： 上乗T-6/プライバシーパネル×2枚
色： 【未定】※木彫の表面仕上げと色調は異なります

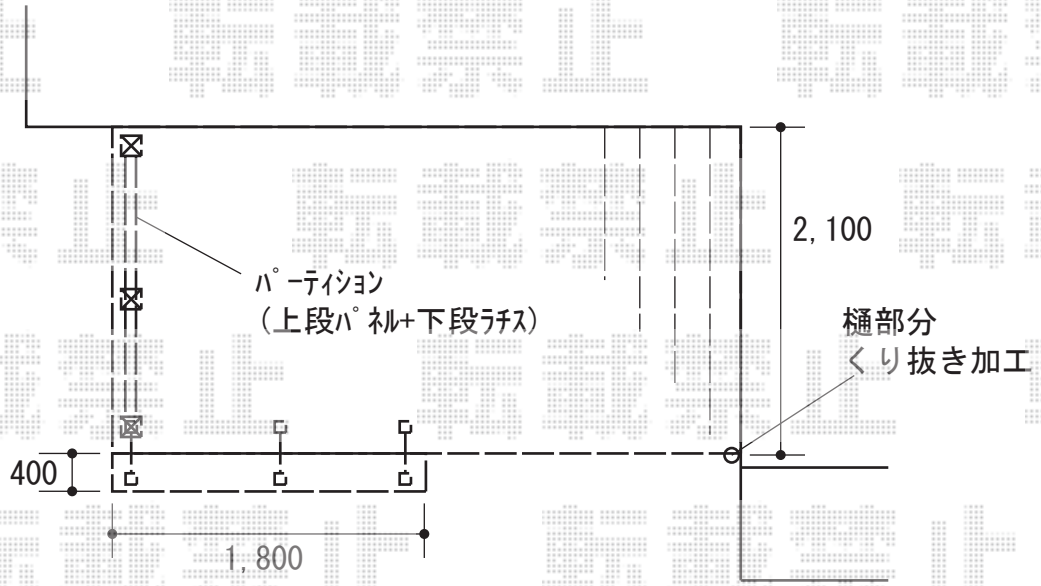

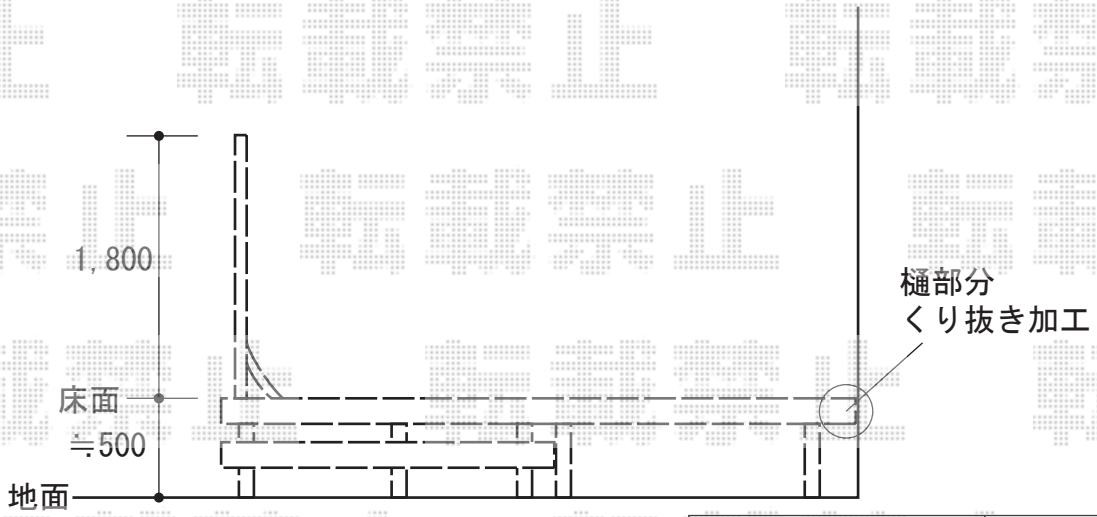

2018-6-511373	担当者	木附

エクスショップ

現場状況や作図制限により概略図の内容と多少の違いが生じることがございます。
施工時は、現場優先とさせて頂きたく思いますので、お立会い頂き、最終のご指示のほど、何卒、宜しくお願い致します。
全ての著作権はエクスショップに帰属します。当社とのお取引目的以外の使用・複製・転載は如何なる場合も禁止しております。