フェンス/門扉　施工概略図

YKK AP 【01】イーネットフェンス1F型 自由柱施工
本体1枚（W×H）= T120（1,990mm×1,200mm） × 5枚
アルミ自由柱： T120 × 8本
コーナー部品： 1セット
端部キャップ：2セット
色： 本体/Tステン　柱/プラチナステン

YKK AP シンプレオ門扉T1型 たて細格子 片開き専用 門柱使用
扉幅 = 600mm
扉高 = 1,200mm
色： プラチナステン
錠： 打掛錠2型
開き： 内開き

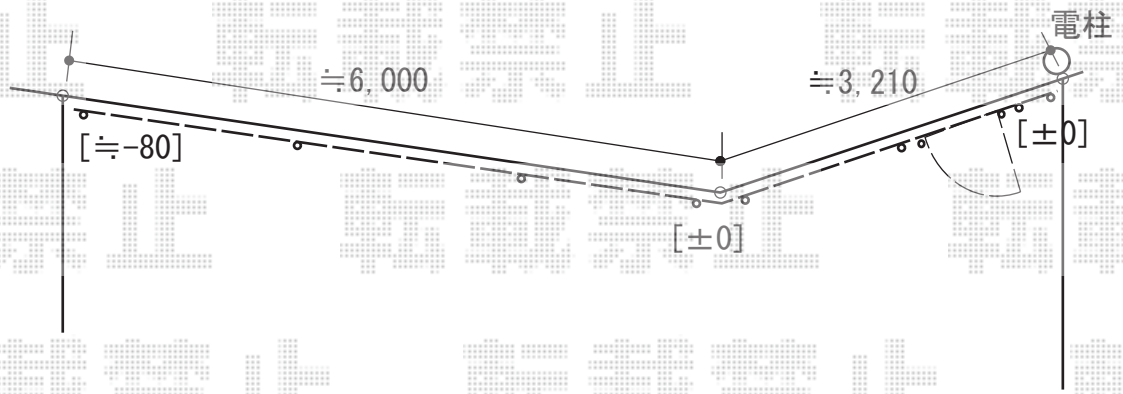

2018-7-512969	担当者	新西

エクスショップ

現場状況や作図制限により概略図の内容と多少の違いが生じることがございます。
施工時は、現場優先とさせて頂きたく思いますので、お立会い頂き、最終のご指示のほど、何卒、宜しくお願い致します。
全ての著作権はエクスショップに帰属します。当社とのお取引目的以外の使用・複製・転載は如何なる場合も禁止しております。