エクステリア工事　施工概略図

LIXIL(TOEX)
アルシャインII H型 Aタイプ ノンレール片開き 350S
開口幅= 3,292mm
全幅= 3,408mm
たたみ幅= 575mm
高さ= 1,250mm
色： シャイングレー
キャスター数： 2箇所
落棒数： 2本

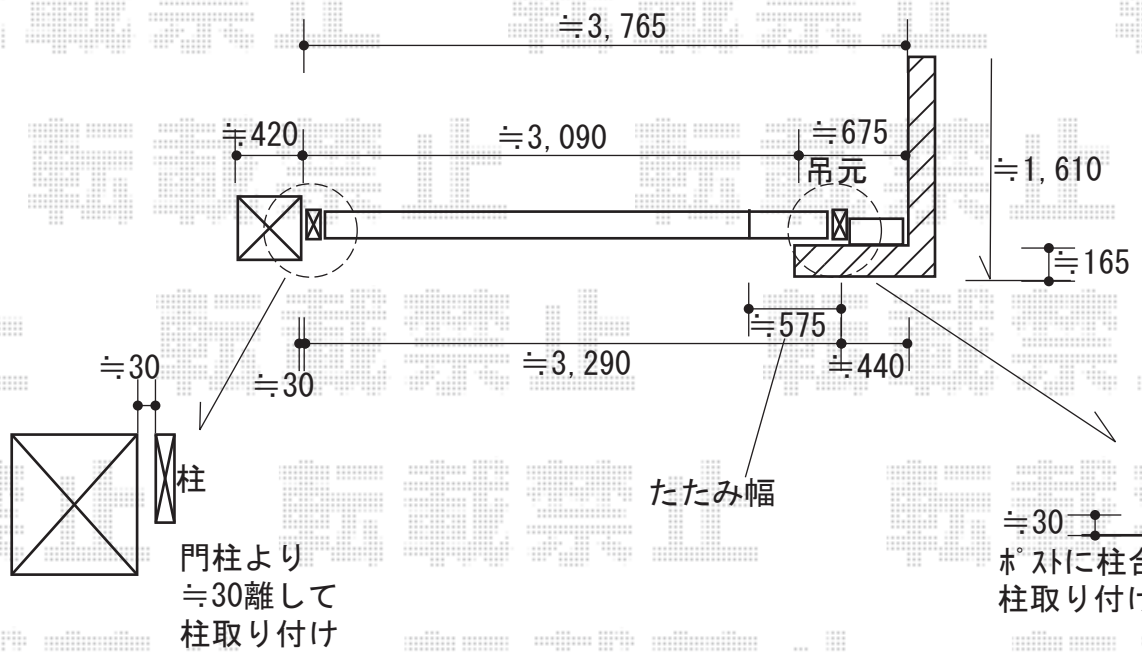

キャスター部が
塀と干渉してしまう場合、
塀とのクリアランスは
≒90となります

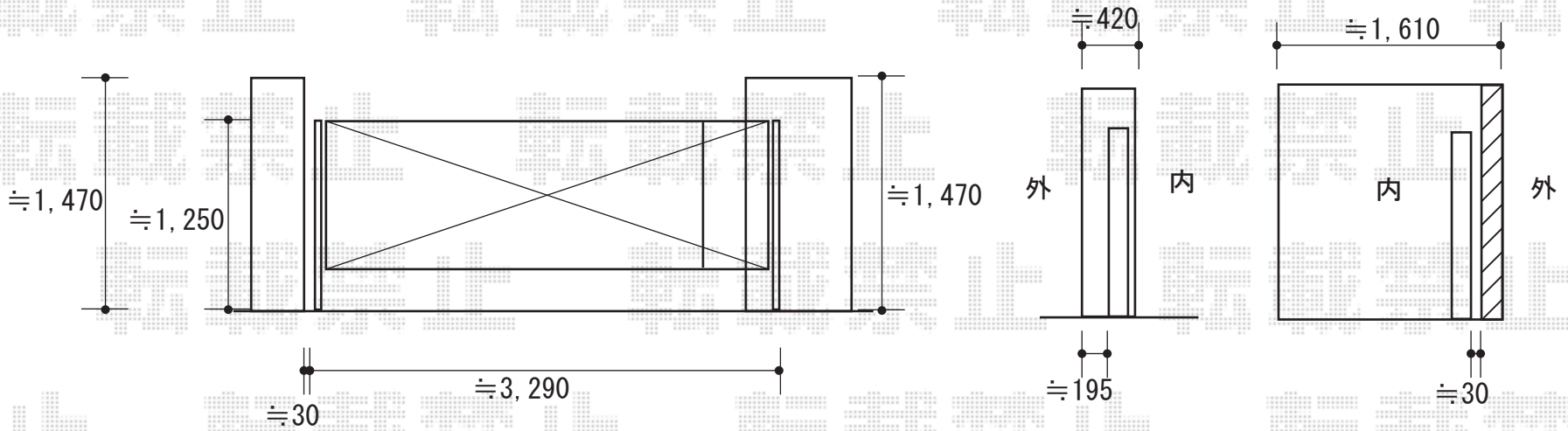

エクスショップ

現場状況や作図制限により概略図の内容と多少の違いが生じることがございます。
施工時は、現場優先とさせて頂きたく思いますので、お立会い頂き、最終のご指示のほど、何卒、宜しくお願い致します。
全ての著作権はエクスショップに帰属します。当社とのお取引目的以外の使用・複製・転載は如何なる場合も禁止しております。

2018-7-518037

担当　酒井