バルコニー屋根　施工概略図

LIXIL(トステム) ＜3階＞パワーアルファ RB型 ルーフタイプ 連棟 積雪～30cm対応
間口= 関東間3.5間[2.0+1.5間]（方杖芯々6,390mm　屋根幅6,880mm）
出幅= 3尺（885mm）
色： ホワイト
屋根材： 熱線吸収ポリカーボネート(クリアマットS)
柱仕様： 柱無しタイプ
施工方法： 下止め仕様

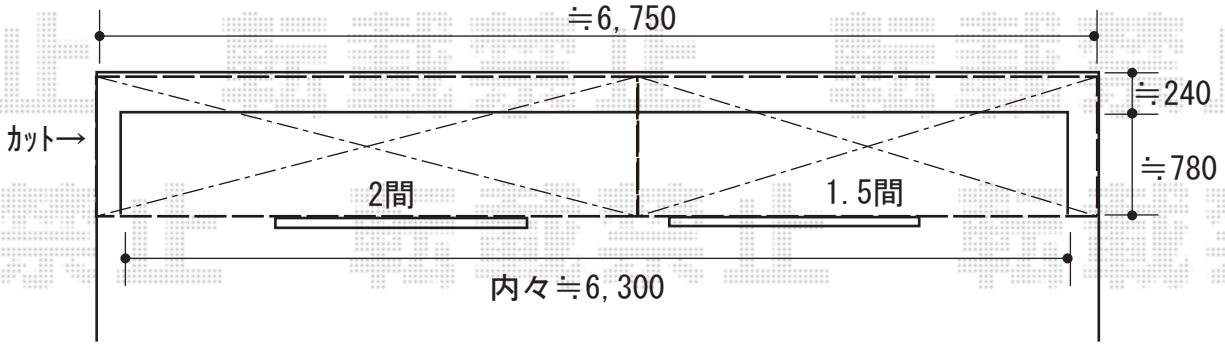

建物

2018-8-520569	担当者	関

エクスショップ

現場状況や作図制限により概略図の内容と多少の違いが生じることがございます。
施工時は、現場優先とさせて頂きたく思いますので、お立会い頂き、最終のご指示のほど、何卒、宜しくお願い致します。
全ての著作権はエクスショップに帰属します。当社とのお取引目的以外の使用・複製・転載は如何なる場合も禁止しております。