テラス屋根/フェンス　施工概略図

Value Select [1階]
プレシオステラス R型 1500 テラスタイプ 単体　積雪～50cm対応
間口= 関東間1.5間（柱芯々2,575mm　屋根幅2,760mm）
出幅= 5尺（1,470mm）
色： ノーブルステン
屋根材： 熱線遮断ポリカーボネート（スカイブルーマット調）
柱仕様： 柱奥行移動タイプ（柱2本）/ロング柱
施工方法： 下止め仕様

LIXIL サニーブリーズフェンスS型 採光タイプ 間仕切り施工
本体1枚（W×H）= T-10(1,000×960mm)× 10枚
主柱： T-10× 9本
端柱： T-10× 2本
部品セット： 主柱用× 9セット
部品セット： 端柱用× 1セット
本体枠・柱 色： シャイングレー
ブレイド 色： ASA樹脂(クリアグリーン)

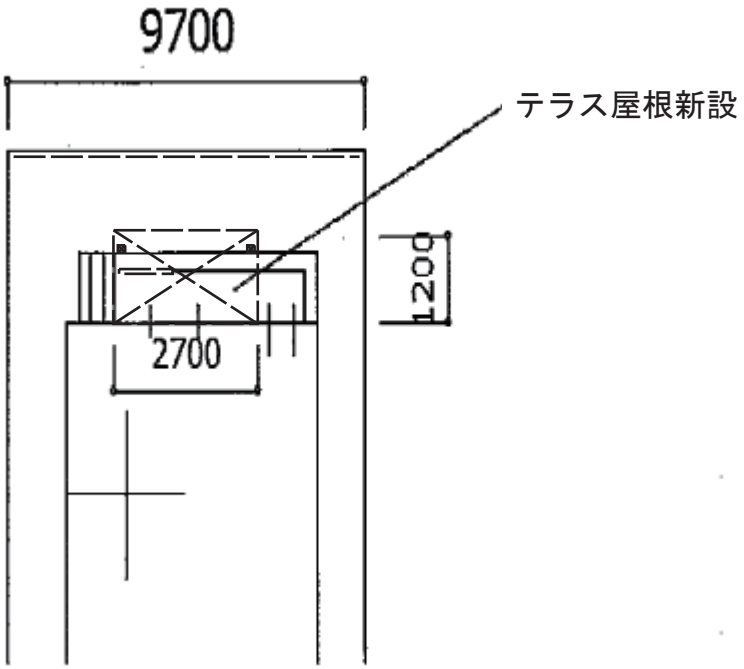

※フェンスイメージ図

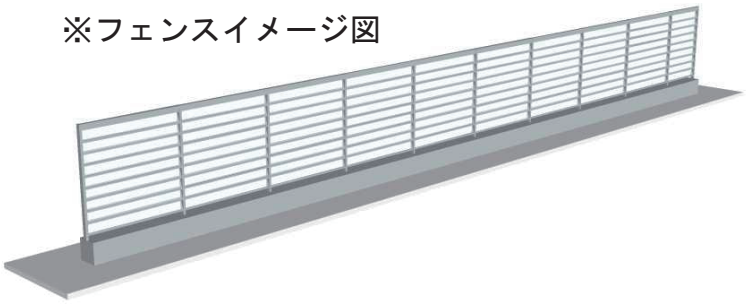

2018-8-520968	担当者	新西

エクスショップ

現場状況や作図制限により概略図の内容と多少の違いが生じることがございます。
施工時は、現場優先とさせて頂きたく思いますので、お立会い頂き、最終のご指示のほど、何卒、宜しくお願い致します。
全ての著作権はエクスショップに帰属します。当社とのお取引目的以外の使用・複製・転載は如何なる場合も禁止しております。