バルコニー屋根　施工概略図

YKK AP 【2階】ヴェクターテラス F型 屋根タイプ 単体 積雪～20cm対応
間口= メーター1.5間（柱芯々2,718mm　屋根幅3,030mm）
出幅= 5尺（1,470mm）
色： カームブラック
屋根材： 熱線遮断ポリカーボネート（クリアマット調）
柱仕様： 柱奥行移動タイプ（柱2本）
施工方法： 上止め仕様
躯体式バルコニー取付部品： 中間用×2セット

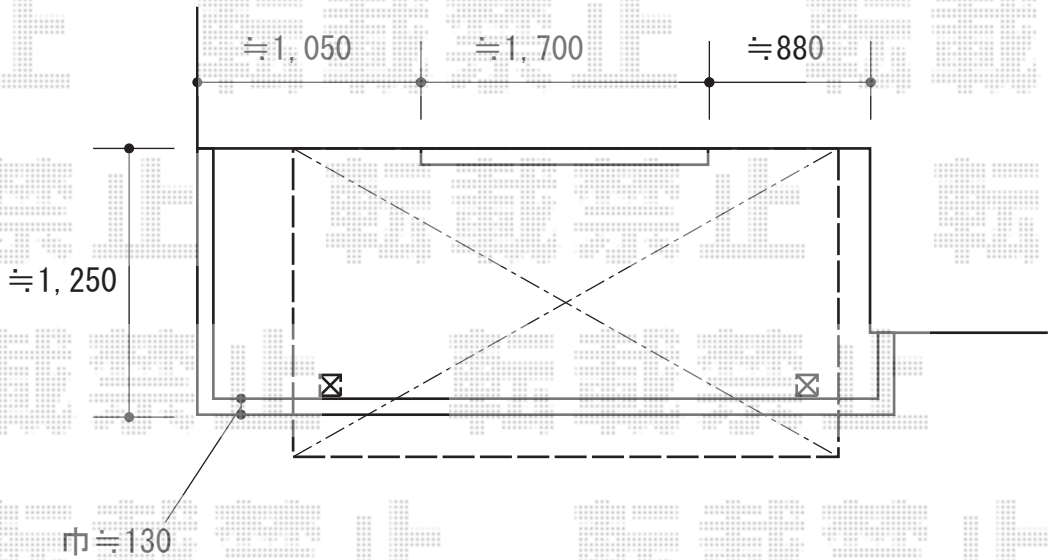

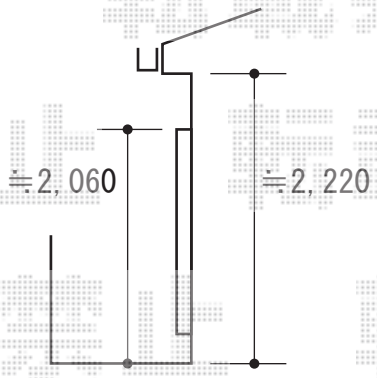

既存物干しご利用の場合
干渉するため、高さを下げる加工が必要です。

2018-8-521535	担当者	細川

エクスショップ

現場状況や作図制限により概略図の内容と多少の違いが生じることがございます。
施工時は、現場優先とさせて頂きたく思いますので、お立会い頂き、最終のご指示のほど、何卒、宜しくお願い致します。
全ての著作権はエクスショップに帰属します。当社とのお取引目的以外の使用・複製・転載は如何なる場合も禁止しております。