カーポート　施工概略図

四国化成 ≪特注≫マイポートneo 木調タイプ 積雪～20cm対応
幅= 2,760mm
奥行= 4,950mm
色： ステンカラー＋セピアブラウン
屋根材： 熱線吸収ポリカーボネート（クリアマット）
柱仕様： 標準高仕様（有効高 約2,100mm）
オプション： ≪特注≫支柱パネル 木調カラー 両面（色：セピアブラウン）

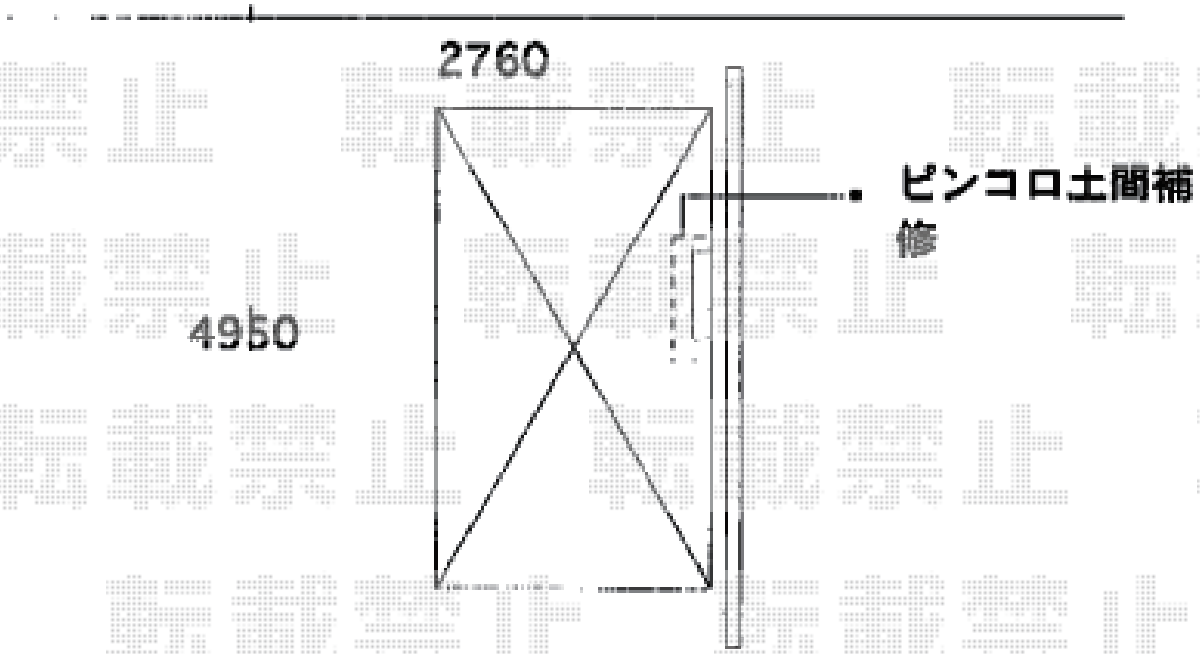

2018-9-531219	担当者	木挽

エクスショップ

現場状況や作図制限により概略図の内容と多少の違いが生じることがございます。
施工時は、現場優先とさせて頂きたく思いますので、お立会い頂き、最終のご指示のほど、何卒、宜しくお願い致します。
全ての著作権はエクスショップに帰属します。当社とのお取引目的以外の使用・複製・転載は如何なる場合も禁止しております。