エクステリア工事　施工概略図

LIXIL ライシスフェンスP型 フリーポールタイプ
本体（W×H）= T-10（1,979.5×920mm）　× 2枚
柱： T-10　× 3本
部品セット：× 3セット
端部キャップ： 1セット
色： ナチュラルシルバーF
パネル部： ポリカーボネート板
（グリーンマット<すりガラス調>）

LIXIL 【2階】スピーネ F型 屋根タイプ 単体 積雪～20cm対応
間口= 関東間2.0間（柱芯々3,440mm　屋根幅3,660mm）
出幅= 5尺（1,485mm）
色： ナチュラルシルバー
屋根材： 熱線吸収ポリカーボネート
（クリアマットS・すりガラス調）
柱仕様： 出幅自在桁タイプ（柱2本）
施工方法： 上止め仕様
柱固定部品仕様： 中間用×2セット

LIXIL 【2階】T型物干しセット 2本入×1セット
色： ナチュラルシルバー

【2階】

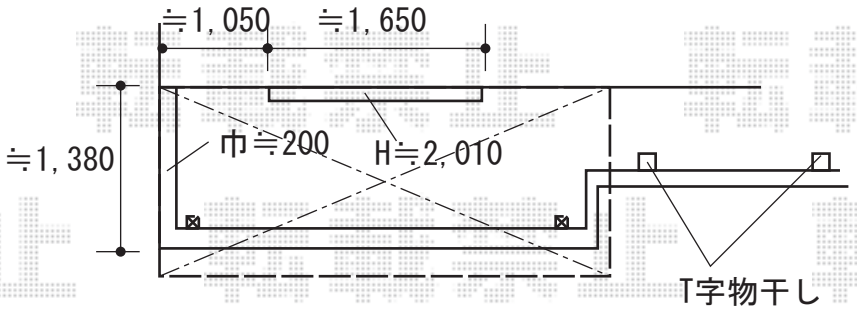

【1階】

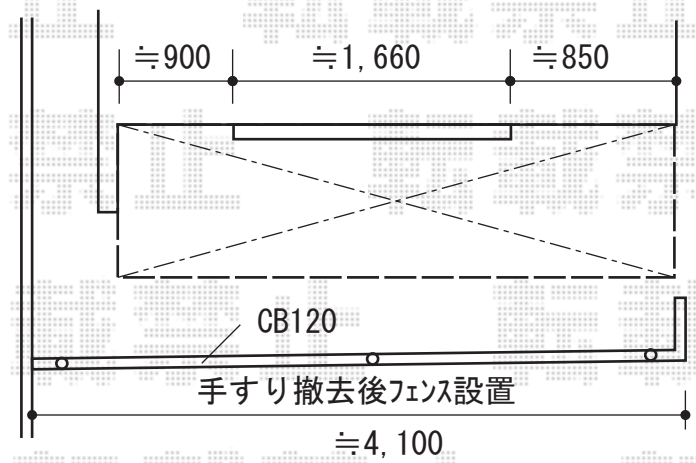

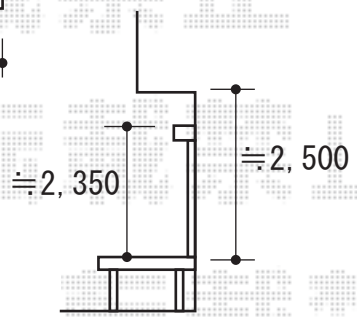

LIXIL 【1階】スピーネ F型 ルーフタイプ 単体 積雪～20cm対応
間口= 関東間2.0間（柱芯々3,440mm　屋根幅3,660mm）
出幅= 4尺（1,185mm）
色： ナチュラルシルバー
屋根材： 熱線吸収ポリカーボネート（クリアマットS・すりガラス調）
柱仕様： 柱無しタイプ
施工方法： 上止め

2018-9-535504	担当者	安田

エクスショップ

現場状況や作図制限により概略図の内容と多少の違いが生じることがございます。
施工時は、現場優先とさせて頂きたく思いますので、お立会い頂き、最終のご指示のほど、何卒、宜しくお願い致します。
全ての著作権はエクスショップに帰属します。当社とのお取引目的以外の使用・複製・転載は如何なる場合も禁止しております。