ウッドデッキ・立水栓　施工概略図

YKK AP リウッドデッキ 200
間口= 4,451mm
出幅= 2,651mm
色： レッドブラウン
床板： 横貼り*千鳥貼り
幕板： 標準幕板
束柱： Ｔタイプ(400～550mm)（色：カームブラック）

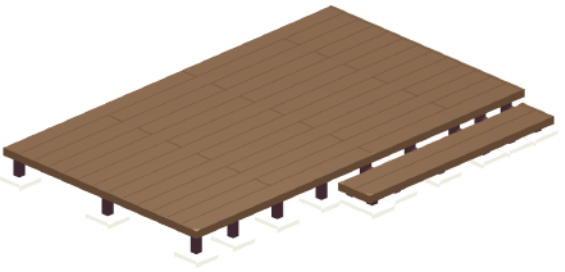

YKK AP リウッドデッキ200 段床セット 正面タイプ（1段）
間口サイズ： 2,500mm
色： レッドブラウン（束柱色：カームブラック）

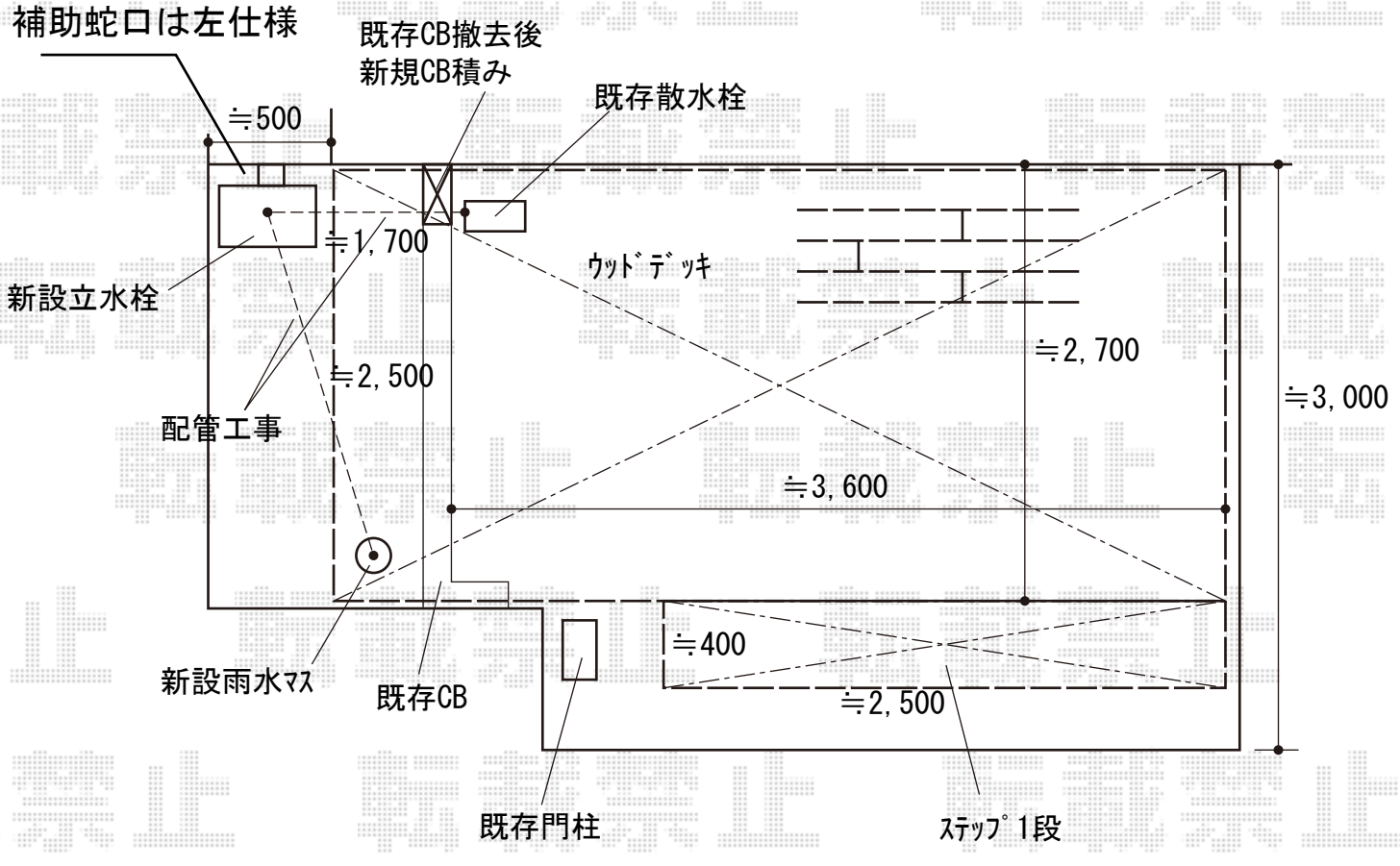

ユニソン ファミエンテスマート2口　左右仕様
本体： （アイボリー）＊現地で左仕様に設置× 1
ファミエンテパン： フレア（ホワイト）　× 1
蛇口： プレーンフォーセット クロスＩＩ（ゴールド）× 1
補助蛇口： プレーンフォーセット ホース用蛇口C（ゴールド）　× 1

2018-9-539432	担当者	犬伏

エクスショップ

現場状況や作図制限により概略図の内容と多少の違いが生じることがございます。
施工時は、現場優先とさせて頂きたく思いますので、お立会い頂き、最終のご指示のほど、何卒、宜しくお願い致します。
全ての著作権はエクスショップに帰属します。当社とのお取引目的以外の使用・複製・転載は如何なる場合も禁止しております。