フェンス　施工概略図

LIXIL セレビューフェンス R3型 2段支柱[控え柱なし・60角]（パネル1段）
本体1枚（W×H）= 800用(2,000×720mm)× 7枚
2段自在柱(60角)： 高1800用(1,723mm) × 11本
上下固定金具：× 11セット
格子付コーナーヒンジA(1段用)： 高800用 × 2セット
端部カバー： 800用 × 3セット
エンドキャップ： 800用 × 1セット
色： オータムブラウン

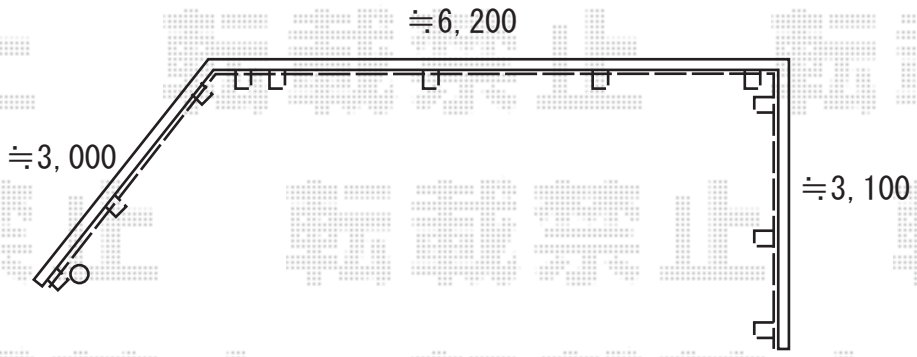

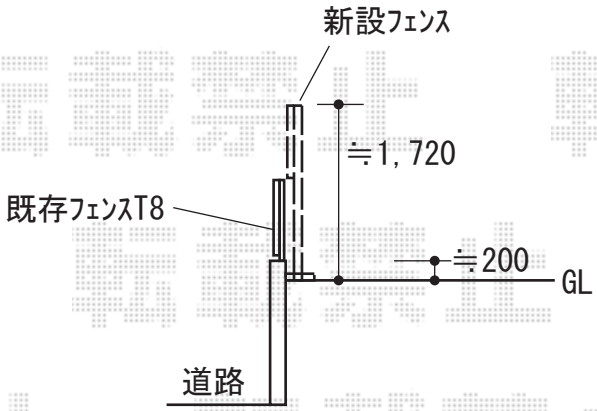

2019-11-669273	担当者	細川

エクスショップ

現場状況や作図制限により概略図の内容と多少の違いが生じることがございます。
施工時は、現場優先とさせて頂きたく思いますので、お立会い頂き、最終のご指示のほど、何卒、宜しくお願い致します。