エクステリア　施工概略図

YKK AP ソラリアテラス囲い R型 スタンダード
床納まり 積雪～20ｃｍ対応 ＊ガラス組込み仕様
寸法(間口×出幅)= 間口 関東間1間（1,820mm）×出幅5尺（1,470mm）
正面ユニット： 【仮】テラス（2枚建）
側面ユニット(外観左/外観右)： 両側 【仮】テラス（2枚建）
色： ブラウン
屋根材： ポリカーボネート （トーメイマット）
床材： 樹脂製デッキ材（ベージュ）
ガラス仕様： ガラス組込み仕様（透明ガラス）
床構造： 大引納まり
施工方法： 下止め
オプション： 【仮】網戸3方（【仮】ブラックネット）

YKK AP ソラリア R型 テラスタイプ 単体 積雪～20cm対応
間口= 関東間1.0間（柱芯々1,665mm　屋根幅1,850mm）
出幅= 5尺（1,470mm）
色： ブラウン
屋根材： ポリカーボネート（スモークブラウン）
柱仕様： 柱標準タイプ（柱2本）
施工方法： 下止め仕様

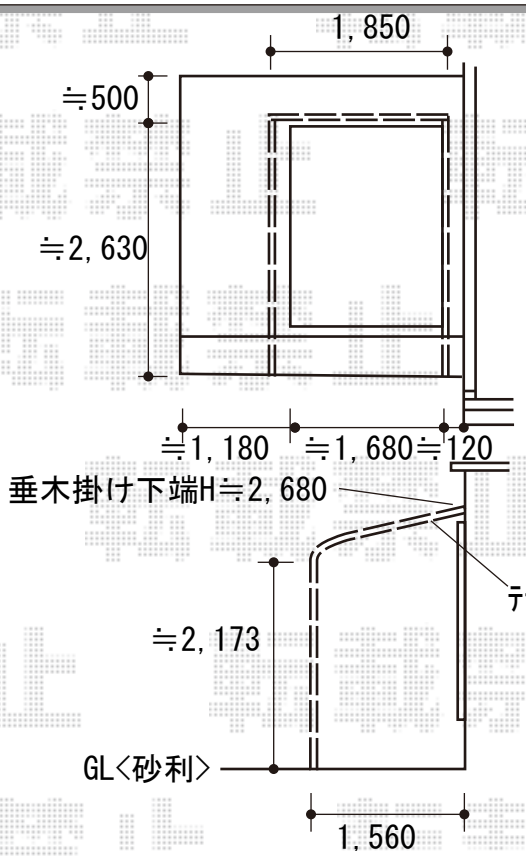

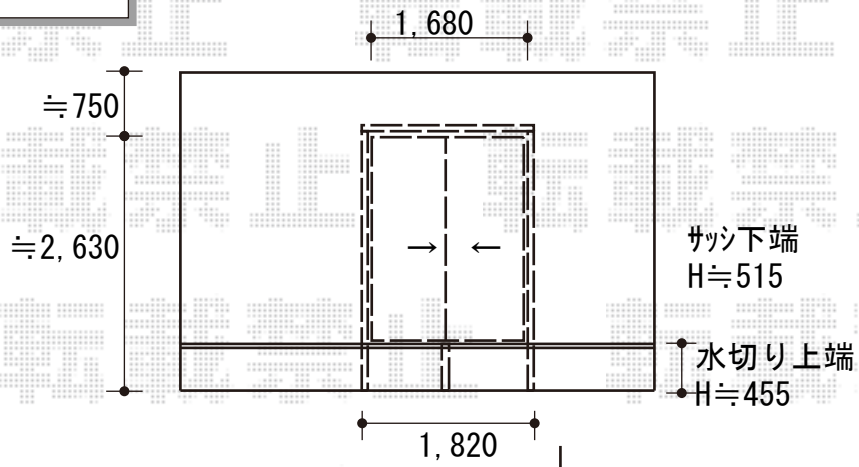

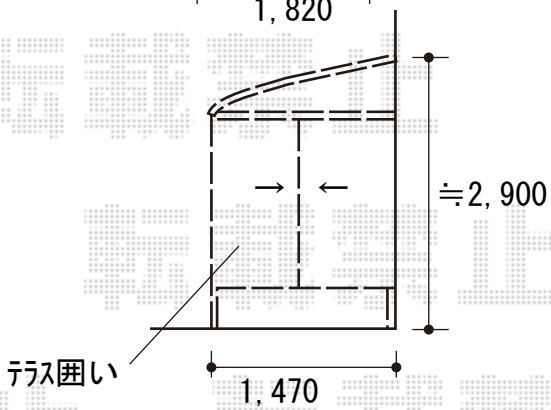

2019-11-669475	担当者	安田

エクスショップ

現場状況や作図制限により概略図の内容と多少の違いが生じることがございます。
施工時は、現場優先とさせて頂きたく思いますので、お立会い頂き、最終のご指示のほど、何卒、宜しくお願い致します。