フェンス　施工概略図

YKK AP シンプレオフェンスST1型 縦スリット 自由柱施工
本体1枚（W×H）=T100(1,975×920mm) × 8枚
自由柱： T100× 13本
端部カバー： T100 × 5セット
目隠しコーナー継手： T100 × 3セット
エンドキャップ： T100 × 2セット
色： 【未定】

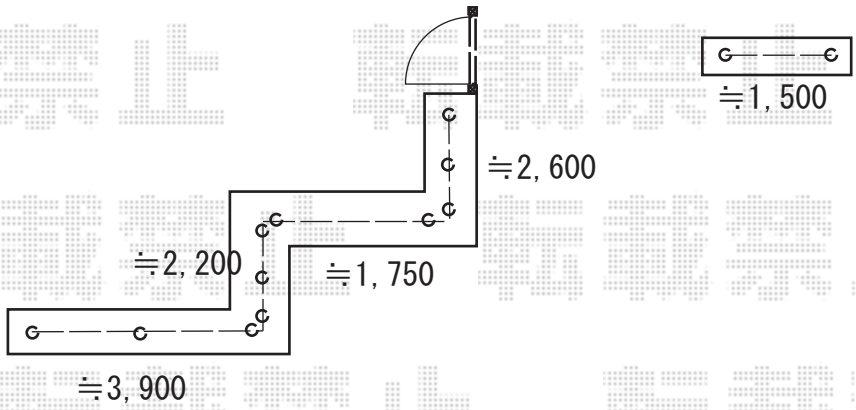

2019-11-670008	担当者	細川

エクスショップ

現場状況や作図制限により概略図の内容と多少の違いが生じることがございます。
施工時は、現場優先とさせて頂きたく思いますので、お立会い頂き、最終のご指示のほど、何卒、宜しくお願い致します。

転載禁止