バルコニー屋根・物置
施工概略図

YKK AP ソラリア R型 屋根タイプ 三連棟 積雪～20cm対応
間口= 【仮】関東間4.5間[1.5+1.5+1.5間]（柱芯々7,852mm　屋根幅8,220mm）
出幅= 3尺（870mm）
色： プラチナステン
屋根材： 熱線遮断ポリカーボネート（クリアマット調）
柱仕様： 柱奥行移動タイプ（柱4本）
施工方法： 下止め仕様
躯体式バルコニー取付部品： 中間用×4
---
YKK AP ソラリア 吊り下げ式固定物干し 標準 2本入り×2セット *竿無し
色： プラチナステン
---
YKK AP ソラリア 前面パネル
間口= 関東間4.5間（1.5+1.5+1.5間）
高さ= 1段 800mm
色： プラチナステン
パネル材： 熱線遮断ポリカーボネート（クリアマット調）
柱仕様： 奥行移動タイプ/間柱3本
すき間隠し： なし※取付不可
追加部材： 柱取付金具【RTB-TGG-BJ2】×3セット
---
YKK AP ソラリア 側面パネル 2セット*両側設置
出幅= 3尺
高さ= 1段 800mm
色： プラチナステン
パネル材： 熱線遮断ポリカーボネート（クリアマット調）
すき間隠し： なし※取付不可
屋根妻パネル： 【仮】なし

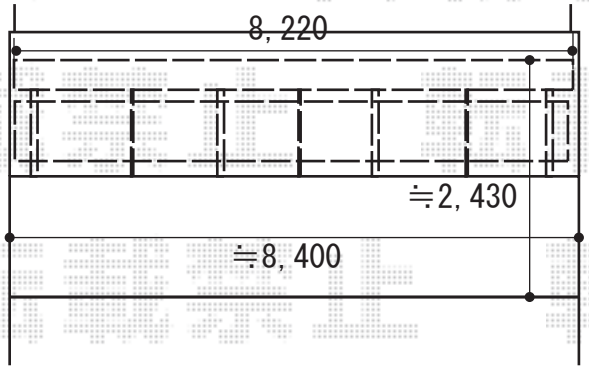


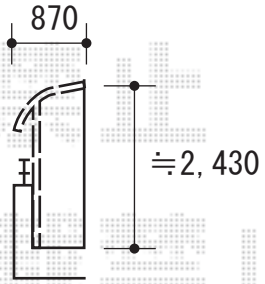


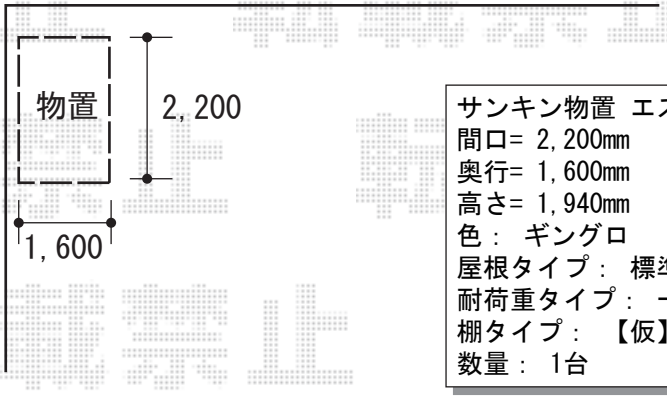


サンキン物置 エスケーエイト SK8-100 一般型 2200×1600×1940
間口= 2,200mm
奥行= 1,600mm
高さ= 1,940mm
色： ギングロ
屋根タイプ： 標準型
耐荷重タイプ： 一般型
棚タイプ： 【仮】棚なしタイプ
数量： 1台

| 2019-11-671779 | 担当者 | 安田 |
|---|---|---|

エクスショップ

現場状況や作図制限により概略図の内容と多少の違いが生じることがございます。
施工時は、現場優先とさせて頂きたく思いますので、お立会い頂き、最終のご指示のほど、何卒、宜しくお願い致します。