サイクルポート　施工概略図

YKK AP レイナポートグランミニ 積雪～20cm対応
幅= 2,100mm
奥行= 5,052mm(8台用)
色： プラチナステン
屋根材： ポリカーボネート（トーメイマット）
柱仕様： ハイルーフ柱仕様(有効高 約2,355mm)

YKK AP レイナポートグランミニ
水平式物干し カーポート柱用 2本入り 【仮】標準
色： プラチナステン

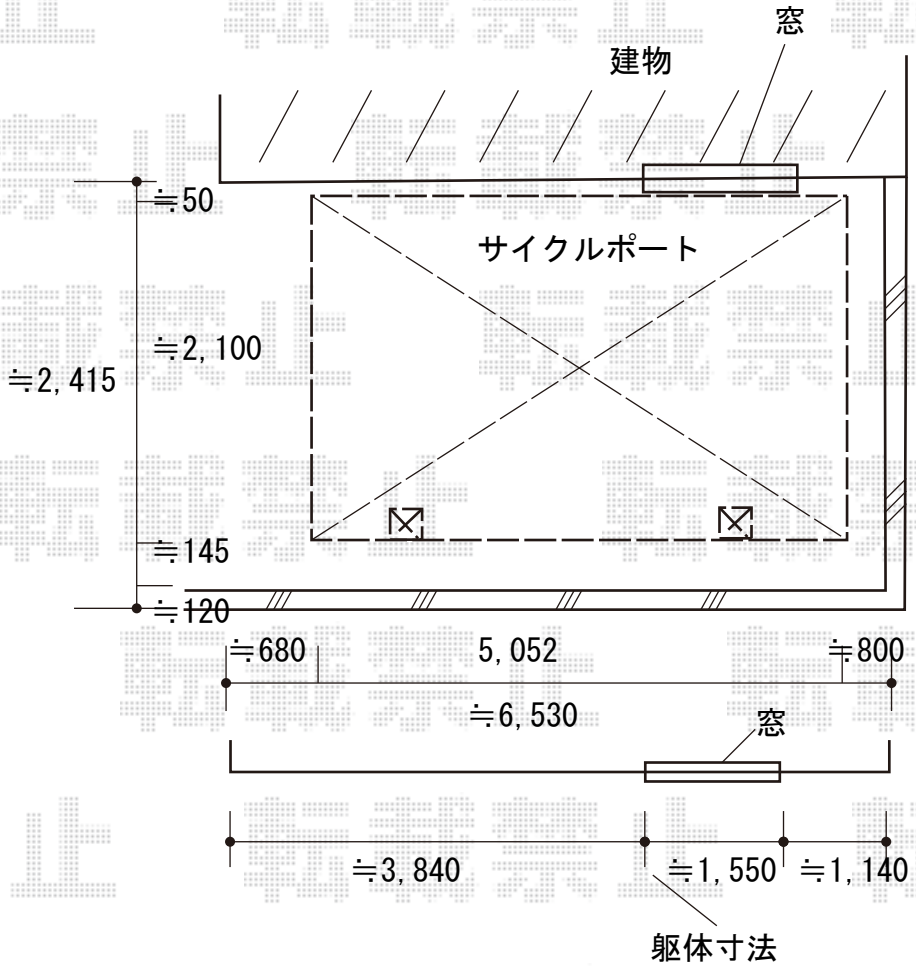

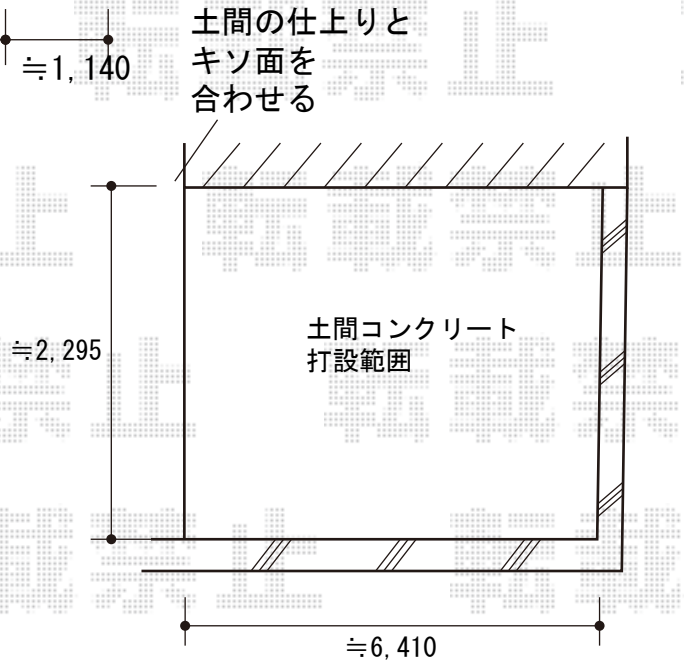

2019-12-677261	担当者	中島

エクスショップ

現場状況や作図制限により概略図の内容と多少の違いが生じることがございます。
施工時は、現場優先とさせて頂きたく思いますので、お立会い頂き、最終のご指示のほど、何卒、宜しくお願い致します。