テラス屋根　施工概略図

YKK AP ソラリア F型 テラスタイプ 単体 積雪～20cm対応
間口= 関東間1.5間（柱芯々2,575mm　屋根幅2,760mm）
出幅= 10尺（2,970mm）
色： プラチナステン
屋根材： ポリカーボネート（色：トーメイマット）
柱仕様： 柱標準タイプ（柱2本）
施工方法： 上止め仕様
＝＝＝＝＝＝＝＝＝＝＝＝＝＝＝＝＝＝＝＝＝＝＝＝＝＝＝＝＝＝＝＝＝＝＝＝
YKK AP ソラリア 吊り下げ式固定物干し 標準 2本入り×1セット
色： プラチナステン
＝＝＝＝＝＝＝＝＝＝＝＝＝＝＝＝＝＝＝＝＝＝＝＝＝＝＝＝＝＝＝＝＝＝＝＝
YKK AP ソラリア 前面パネル 強度600N/㎡・呼称奥行7尺～15尺用
間口サイズ： 関東間1.5間
高さ： H=1,000mm*1段
色： プラチナステン
パネル材： ポリカーボネート（トーメイマット）
柱仕様： 標準柱タイプ/間柱1本

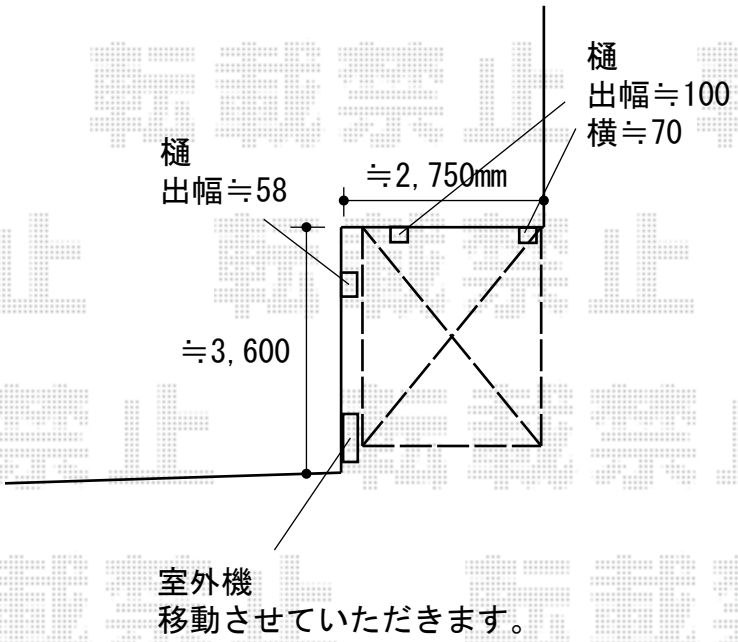

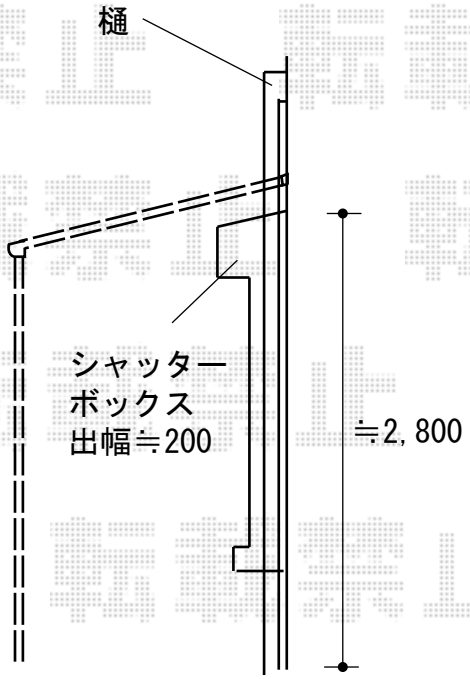

2019-12-677401	担当者	安田

エクスショップ

現場状況や作図制限により概略図の内容と多少の違いが生じることがございます。
施工時は、現場優先とさせて頂きたく思いますので、お立会い頂き、最終のご指示のほど、何卒、宜しくお願い致します。